شرکت هیو افراس آب

تولید کننده شیر های صنعتی

هیو®

HeV® Industrial Valves

GENERAL CATALOGUE 2021

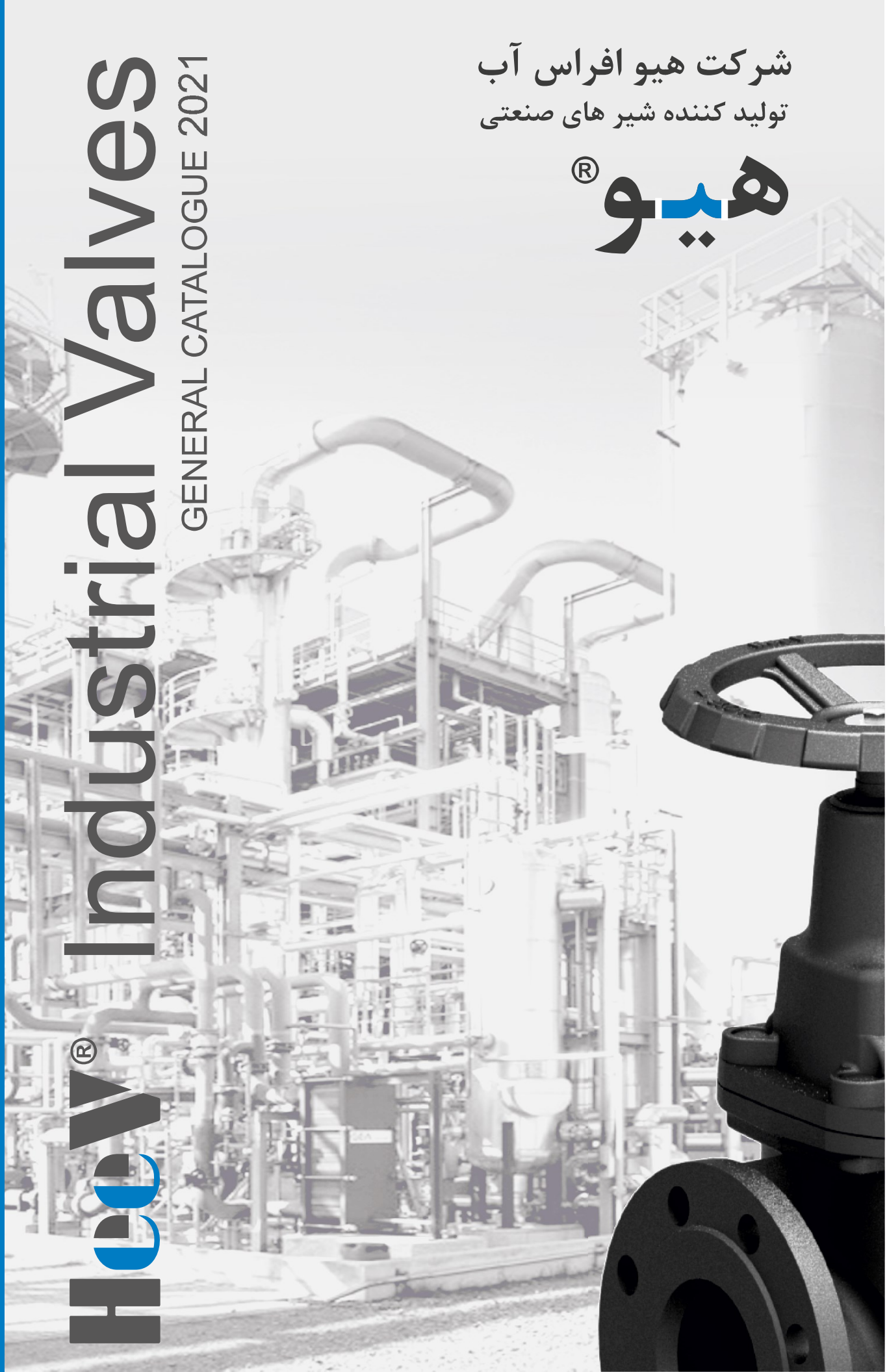

ریاست جمهوری
سازمان ملی استاندارد ایران
اداره کل استاندارد استان البرز

شماره پروانه: ۹۰۸۱۰۸۵۹۹۵
تاریخ صدور اولیه: ۱۳۹۹/۰۲/۲۲

پروانه کاربرد علامت استاندارد اجباری

براساس قانون اصلاح قوانین و مقررات سازمان استاندارد و تحقیقات صنعتی ایران مصوب یکهزار و سیصد و هفتاد و یک و در اجرای مصوبات شورای عالی استاندارد؛

به موجب این پروانه اجازه داده می شود، **واحد تولیدی مهدی سامانی پور**

با رعایت قوانین و مقررات مربوطه و استانداردهای ملی شماره ۳۳۶۳ از علامت استاندارد ایران برای محصول شیر کشویی چدنی با ویژگی بدنه نشیمنگاه لاستیکی با نشیمنگاه زبانه لاستیکی با نام تجاری کلمه هیو Heev به فارسی و لاتین طبق نمونه استفاده نماید.

نیره پیروزبخت
از طرف رئیس سازمان ملی استاندارد ایران
فتانه شکرالهی

189570

واحد تولیدی یا خدماتی باید حداقل ۹۰ روز قبل از پایان اعتبار پروانه، اقدامات لازم را به منظور تمدید پروانه و به روزرسانی مستندات بعمل آورد.

نشانی واحد تولیدی / خدماتی: کرج - نظرآباد - به سمت آبیک - قبل از پل راه آهن - جاده میم

رعایت مندرجات پشت پروانه برای دارنده آن الزامی است

مدت اعتبار این پروانه از تاریخ صدور / تمدید سه سال است

ریاست جمهوری
سازمان ملی استاندارد ایران
اداره کل استاندارد استان البرز

شماره پروانه: ۹۰۸۱۰۹۰۹۹۵
تاریخ صدور اولیه: ۱۳۹۹/۰۲/۲۲

پروانه کاربرد علامت استاندارد اجباری

براساس قانون اصلاح قوانین و مقررات سازمان استاندارد و تحقیقات صنعتی ایران مصوب یکهزار و سیصد و هفتاد و یک و در اجرای مصوبات شورای عالی استاندارد؛

به موجب این پروانه اجازه داده می شود، **واحد تولیدی مهدی سامانی پور**

با رعایت قوانین و مقررات مربوطه و استانداردهای ملی شماره ۴۸۴۱ از علامت استاندارد ایران برای محصول شیر پروانه ای چدنی با ویژگی چدنی با نام تجاری کلمه هیو Heev به فارسی و لاتین طبق نمونه استفاده نماید.

نیره پیروزبخت
از طرف رئیس سازمان ملی استاندارد ایران
فتانه شکرالهی

189568

واحد تولیدی یا خدماتی باید حداقل ۹۰ روز قبل از پایان اعتبار پروانه، اقدامات لازم را به منظور تمدید پروانه و به روز رسانی مستندات بعمل آورد.

نشانی واحد تولیدی / خدماتی: کرج - نظرآباد - به سمت آبیک - قبل از پل راه آهن - جاده بیمیم

رعایت مندرجات پشت پروانه برای دارنده آن الزامی است

مدت اعتبار این پروانه از تاریخ صدور / تمدید سه سال است

ریاست جمهوری
سازمان ملی استاندارد ایران
اداره کل استاندارد استان البرز

شماره پروانه: ۹۰۸۱۰۸۷۹۹۵
صدور اولیه: ۱۳۹۹/۰۲/۲۲

پروانه کاربرد علامت استاندارد اجباری

براساس قانون اصلاح قوانین و مقررات سازمان استاندارد و تحقیقات صنعتی ایران مصوب یکهزار و سیصد و هفتاد و یک و در اجرای مصوبات شورای عالی استاندارد؛

به موجب این پروانه اجازه داده می شود، واحد تولیدی مهدی سامانی پور

با رعایت قوانین و مقررات مربوطه و استانداردهای ملی شماره ۴۰۷۱ از علامت استاندارد ایران برای محصول شیرهای یکطرفه چدنی برای مصارف عمومی با نام تجاری کلمه هیو Heev به فارسی و لاتین طبق نمونه استفاده نماید.

نیره پیروزبخت
از طرف رئیس سازمان ملی استاندارد ایران
فتانه شکرالهی

189569

واحد تولیدی یا خدماتی باید حداقل ۹۰ روز قبل از پایان اعتبار پروانه، اقدامات لازم را به منظور تمدید پروانه و به روز رسانی مستندات بعمل آورد.

نشانی واحد تولیدی / خدماتی: کرج - نظرآباد - به سمت آبیک - قبل از پل راه آهن - جاده میم

رعایت مندرجات پشت پروانه، برای دارنده آن الزامی است

مدت اعتبار این پروانه از تاریخ صدور / تمدید سه سال است

جهاد کشاورزی
وزارت جهاد کشاورزی
مرکز توسعه مکانیزاسیون کشاورزی
آزمایشگاه مکانیزاسیون کشاورزی
تاییدیه گزارش آزمون ماشینها و ادوات کشاورزی

به استناد گزارش آزمون شماره ۱۲۶۷۸/۲/۱۲۴۷ مورخ ۱۲۶۷/۲/۱ و براساس اطلاعات و مشخصات فنی و فیزیکی ارایه شده توسط تولیدکننده (شرکت هیو افراس آب - علامت تجاری هیو Heev با مالکیت آقای مهدی سامانی پور) و به موجب:

[x] آزمون آزمایشگاهی [x] آزمون کارگاهی [ ] آزمون عملکرد (کاربردی) [ ] آزمون تایید نوع تراکتور

توسط مرجع آزمون کننده (شرکت آزما صنعت قائم دارای شماره ثبت ۲۸۹۸۰۹)، محصول با مشخصات کلی ذیل بررسی و مطابقت آن با معیارها و شاخص‌های مورد نظر کنترل گردید، لذا بهره‌برداری آن در بخش کشاورزی بلامانع اعلام می‌گردد.

نام محصول	مدل محصول	مشخصات محصول	مورد استفاده در زیربخش کشاورزی
شیر فلکه کشویی چدنی زبانه لاستیکی	-	DN 125 PN 16 دسته بلند -دو سر فلنج بدنه جدن نشکن (GGG40)	امور زراعی [ ] / امور لبنیات [ ] / امور باغبانی [x] / آبیاری [ ] / امور دام [ ] / سایر [ ]

مشخصات شرکت / واحد تولیدی / واردکننده محصول	کد رهگیری
نام و نام خانوادگی مدیرعامل شرکت/کارگاه : آقای مهدی سامانی پور	۳ ۵ ٤ ۳ ۰ ۵ ٦ ۰ ۵ ۵ ۱
شماره ثبت : ۲۸٦٦	پست الکترونیکی : info@heevvalve.com
نشانیه طی : ۱٤۰۰۳۹۲۲۹۲۲	
آدرس : استان البرز، نظر آباد، جاده قدیم هشتگرد ایبک، جنب پل سیمان، جاده بی سیم، جنب ترانشکاری نقراس، شرکت هیو افراس آب	تلفن : ٤٥۳۸۲۷۹۰ (۰۲٦)

رییس گروه آزمون ماشینهای کشاورزی
ایرج چین زاده

رییس مرکز توسعه مکانیزاسیون کشاورزی
کاوه مقاسی

بدون مهر ترجمه فاقد اعتبار است

این گواهی از تاریخ صدور برای نمونه فوق به مدت دو سال شمسی دارای اعتبار می‌باشد. تمدید یا تجدید آن منوط به اخذ گزارش سالانه مورد قبول از شرکت بازرسی، خط تولید/خدمات پس از فروش می‌باشد. بدیهی است چنانچه در بازدیدهای ادواری و نمونه برداری اتفاقی از خط تولید، نامبرداری مشاهده شود که با نمونه تایید شده مغایرت داشته باشد این تاییدیه لغو خواهد شد ضمنا کلیه مسئولیت‌های تعلق نمونه‌های تولیدی (وارداتی) با نمونه آزمون شده بر عهده عرضه کننده می‌باشد.

کرج کیلومتر ۷ جاده مخصوص - مرکز توسعه مکانیزاسیون کشاورزی تلفن: ۸ و ۰۲۶۱-۳۲۶۱۰۹۶

جهاد کشاورزی
وزارت جهاد کشاورزی
مرکز توسعه مکانیزاسیون کشاورزی
آزمایشگاه مکانیزاسیون کشاورزی
تاییدیه گزارش آزمون ماشینها و ادوات کشاورزی

به استناد گزارش آزمون شماره ۲۶۵۸۲/۲/۱۲۴۷ مورخ ۱۲۶۵/۲/۱۲ و براساس اطلاعات و مشخصات فنی و فیزیکی ارایه شده توسط تولیدکننده (شرکت هیو افراس آب - علامت تجاری هیو Heev با مالکیت آقای مهدی سامانی پور) و به موجب:

[x] آزمون آزمایشگاهی [x] آزمون کارگاهی [ ] آزمون عملکرد (کاربردی) [ ] آزمون تایید نوع تراکتور

توسط گروه آزمون مرکز، محصول با مشخصات کلی ذیل بررسی و مطابقت آن با معیارها و شاخص‌های مورد نظر کنترل گردید، لذا بهره‌برداری آن در بخش کشاورزی بلامانع اعلام می‌گردد.

نام محصول	مدل محصول	مشخصات محصول	مورد استفاده در زیربخش کشاورزی
شیر فلکه کشویی چدنی زبانه لاستیکی	-	DN 150 PN 16 دسته کوتاه - دو سر فلنج بدنه جدن نشکن (GGG40)	امور زراعی [ ] / امور لبنیات [ ] / امور باغبانی [x] / آبیاری [ ] / امور دام [ ] / سایر [ ]

مشخصات شرکت / واحد تولیدی / واردکننده محصول	کد رهگیری
نام و نام خانوادگی مدیرعامل شرکت/کارگاه : آقای مهدی سامانی پور	۳ ۵ ٤ ۳ ۰ ۵ ٦ ۰ ۵ ۵ ۲
شماره ثبت : ۲۸٦٦	پست الکترونیکی : info@heevvalve.com
نشانیه طی : ۱٤۰۰۳۹۲۲۹۲۲	
آدرس : استان البرز، نظر آباد، جاده قدیم هشتگرد ایبک، جنب پل سیمان، جاده بی سیم، جنب ترانشکاری نقراس، شرکت هیو افراس آب	تلفن : ٤٥۳۸۲۷۹۰ (۰۲٦)

رییس گروه آزمون ماشینهای کشاورزی
ایرج چین زاده

رییس مرکز توسعه مکانیزاسیون کشاورزی
کاوه مقاسی

بدون مهر ترجمه فاقد اعتبار است

این گواهی از تاریخ صدور برای محصول نمونه فوق به مدت دو سال شمسی دارای اعتبار می‌باشد. تمدید یا تجدید آن منوط به اخذ گزارش سالانه مورد قبول از شرکت بازرسی، خط تولید/خدمات پس از فروش می‌باشد. بدیهی است چنانچه در بازدیدهای ادواری و نمونه برداری اتفاقی از خط تولید، نامبرداری مشاهده شود که با نمونه تایید شده مغایرت داشته باشد این تاییدیه لغو خواهد شد ضمنا کلیه مسئولیت‌های تعلق نمونه‌های تولیدی (وارداتی) با نمونه آزمون شده بر عهده عرضه کننده می‌باشد.

کرج کیلومتر ۷ جاده مخصوص - مرکز توسعه مکانیزاسیون کشاورزی تلفن: ۸ و ۰۲۶۱-۳۲۶۱۰۹۶

قوه قضائیه
سازمان ثبت اسناد و املاک کشور
گواهی نامه ثبت اختراع
۰۲۷٦۹۲ الف/ ۸۹

مشخصات مالک:
مهدی سامانی پور(۵۰٪) به شماره ملی ۲۸۹۰۰۵۹۵۲۳ به نشانی کرج- جهانشهر- خ کسری شمالی- کوچه دوم شرقی- ساختمان نفت ب- واحد ۶ کد پستی ۳۱۲۹۶۶۹۲۸۹ تابعیت جمهوری اسلامی ایران
مهیار سامانی پور(۵۰٪) به شماره ملی ۴۸۹۹۹۲۲۸۴۱ به نشانی کرج- آزادگان- بلوار امام رضا- شاهد ۱- ساختمان آریا- واحد ۸ کد پستی ۳۱۲۹۶۶۹۲۸۴ تابعیت جمهوری اسلامی ایران

مشخصات مخترع:
مهدی سامانی پور به شماره ملی ۲۸۹۰۰۵۹۵۲۳ به نشانی کرج- جهانشهر- خ کسری شمالی- کوچه دوم شرقی- ساختمان نفت ب- واحد ۶ کد پستی ۳۱۲۹۶۶۹۲۸۹ تابعیت جمهوری اسلامی ایران
مهیار سامانی پور به شماره ملی ۴۸۹۹۹۲۲۸۴۱ به نشانی کرج- آزادگان- بلوار امام رضا- شاهد ۱- ساختمان آریا- واحد ۸ کد پستی ۳۱۲۹۶۶۹۲۸۴ تابعیت جمهوری اسلامی ایران

عنوان اختراع: یکپارچه سازی کلاهک شیر فلکه ماشینکاری

طبقه‌بندی بین المللی:

حق تقدم:

شماره و تاریخ اظهار نامه اصلی:

شماره و تاریخ ثبت اختراع: ۸۲۵۲۶ - ۱۳۹۳/۱۰/۱۷

مدیر کل مالکیت صنعتی
رئیس اداره ثبت اختراعات
مهرداد الیاسی
تاریخ: ۹۳/۳/۱۱
امضاء:

مدیر عامل محترم شرکت شیر های صنعتی هیو

مدیریت مهندسی فنی منطقه یکم امامت نداجا: ناخدا دوم مهندس احسان علم اکرامی

منطقه یکم نداجا

وزارت جهاد کشاورزی
مرکز توسعه مکانیزاسیون کشاورزی

شماره: ۷۰۰/۰۸/۲۷۸۳
تاریخ: ۱۳۹۶/۱۱/۱۵

تاییدیه گزارش آزمون ماشینها و ادوات کشاورزی

به استناد گزارش آزمون شماره ۵۰۰۲/ک/۱۹/ع صادره به تاریخ ۱۳۹۶/۱۱/۰۴ و براساس اطلاعات و مشخصات فنی و فیزیکی ارایه شده توسط تولیدکننده (شرکت هیو افراس آب - علامت تجاری هیو Heev با مالکیت آقای مهدی سامانی پور) و به موجب:

۱) [o] آزمون آزمایشگاهی ۲) [o] آزمون کارگاهی ۳) [ ] آزمون عملکرد (کاربردی)

توسط مرجع آزمون کننده (شرکت آزما صنعت قائم دارای شماره ثبت ۲۸۹۸۰۹) محصول با مشخصات کلی ذیل بررسی و مطابقت آن با معیارها و شاخص‌های مورد نظر کنترل گردید، لذا بهره‌برداری آن در بخش کشاورزی بلامانع اعلام می‌گردد.

نام محصول	مدل محصول	مشخصات محصول	مورد استفاده در زیربخش کشاورزی
شیر پروانه‌ای جدنی	ویفری (بدون فلنج) دسته کوتاه	DN 65 PN 16 جنس بدنه چدن داکتیل (GGG40)	امور زراعی [ ] / امور آبزیان [ ] / امور باغبانی [o] / آبیاری [ ] / امور دام [ ] / سایر [ ]

مشخصات شرکت / واحد تولیدی / وارد کننده محصول	کد رهگیری
نام و نام خانوادگی مدیرعامل شرکت/کارگاه: آقای مهدی سامانی پور	۳ ۵ ٤ ۳ ۰ ۵ ٦ ۰ ۵ ۵ ۱
شماره ثبت: ۲۸٦٦ / پست الکترونیکی: info@heevvalve.com	
شناسه ملی: ۱٤۰۰۳۹۲۲۹۲۲	
آدرس: استان البرز، نظر آباد، جاده قدیم هشتگرد ایبک، جنب پل سیمان، جاده بی سیم، جنب ترانسکاری نلرانس، شرکت هیو افراس آب	
تلفن: ۰۲٦ ٤۰۳۸۲۷۹۰	

رییس گروه آزمون ماشینهای کشاورزی
ایرج حسن زاده

رییس مرکز توسعه مکانیزاسیون کشاورزی
کاظم عباسی

بدون مهر برجسته فاقد اعتبار است

این گواهی (تأیید نوع) از تاریخ صدور برای محصول نمونه فوق به مدت دو سال شمسی دارای اعتبار می‌باشد و تمدید یا تجدید آن منوط به اخذ گزارش سالانه مورد قبول از شرکت بازرسی، خط تولید، خدمات پس از فروش می‌باشد. بدیهی است چنانچه در بازدیدهای ادواری و نمونه برداری اتفاقی از خط تولید تغییراتی مشاهده شود که با نمونه تایید شده مغایرت داشته باشد این تاییدیه لغو خواهد شد ضمنا کلیه مسئولیت های فنی بر عهده مرجع آزمون کننده می باشد.

ترج کیلومتر ۲ جاده ماهدشت - مرکز توسعه مکانیزاسیون کشاورزی تلفن: ۸ و ۰۲٦-۳۲۷۹۱۰۹٦

Code: 1-71 www.tavasupeh.ir

وزارت جهاد کشاورزی
مرکز توسعه مکانیزاسیون کشاورزی

شماره: ۷۰۰/۰۸/۲۷۸۴
تاریخ: ۱۳۹۶/۱۱/۱۵

تاییدیه گزارش آزمون ماشینها و ادوات کشاورزی

به استناد گزارش آزمون شماره ۵۰۰۹/ک/۱۹/ع صادره به تاریخ ۱۳۹٦/۱۱/۰٤ و براساس اطلاعات و مشخصات فنی و فیزیکی ارایه شده توسط تولیدکننده (شرکت هیو افراس آب - علامت تجاری هیو Heev با مالکیت آقای مهدی سامانی پور) و به موجب:

۱) [o] آزمون آزمایشگاهی ۲) [o] آزمون کارگاهی ۳) [ ] آزمون عملکرد (کاربردی)

توسط مرجع آزمون کننده (شرکت آزما صنعت قائم دارای شماره ثبت ۲۸۹۸۰۹) محصول با مشخصات کلی ذیل بررسی و مطابقت آن با معیارها و شاخص‌های مورد نظر کنترل گردید، لذا بهره‌برداری آن در بخش کشاورزی بلامانع اعلام می‌گردد.

نام محصول	مدل محصول	مشخصات محصول	مورد استفاده در زیربخش کشاورزی
شیر پروانه‌ای جدنی	ویفری (بدون فلنج) دسته کوتاه	DN 50 PN 10 جنس بدنه چدن داکتیل (GGG40)	امور زراعی [ ] / امور آبزیان [ ] / امور باغبانی [o] / آبیاری [ ] / امور دام [ ] / سایر [ ]

مشخصات شرکت / واحد تولیدی / وارد کننده محصول	کد رهگیری
نام و نام خانوادگی مدیرعامل شرکت/کارگاه: آقای مهدی سامانی پور	۳ ۵ ٤ ۳ ۰ ۵ ٦ ۰ ۵ ۵ ۱
شماره ثبت: ۲۸٦٦ / پست الکترونیکی: info@heevvalve.com	
شناسه ملی: ۱٤۰۰۳۹۲۲۹۲۲	
آدرس: استان البرز، نظر آباد، جاده قدیم هشتگرد ایبک، جنب پل سیمان، جاده بی سیم، جنب ترانسکاری نلرانس، شرکت هیو افراس آب	
تلفن: ۰۲٦ ٤۰۳۸۲۷۹۰	

رییس گروه آزمون ماشینهای کشاورزی
ایرج حسن زاده

رییس مرکز توسعه مکانیزاسیون کشاورزی
کاظم عباسی

بدون مهر برجسته فاقد اعتبار است

این گواهی (تأیید نوع) از تاریخ صدور برای محصول نمونه فوق به مدت دو سال شمسی دارای اعتبار می‌باشد و تمدید یا تجدید آن منوط به اخذ گزارش سالانه مورد قبول از شرکت بازرسی، خط تولید، خدمات پس از فروش می‌باشد. بدیهی است چنانچه در بازدیدهای ادواری و نمونه برداری اتفاقی از خط تولید تغییراتی مشاهده شود که با نمونه تایید شده مغایرت داشته باشد این تاییدیه لغو خواهد شد ضمنا کلیه مسئولیت های فنی بر عهده مرجع آزمون کننده می باشد.

ترج کیلومتر ۲ جاده ماهدشت - مرکز توسعه مکانیزاسیون کشاورزی تلفن: ۸ و ۰۲٦-۳۲۷۹۱۰۹٦

Code: 1-71 www.tavasupeh.ir

وزارت جهاد کشاورزی
مرکز توسعه مکانیزاسیون کشاورزی

شماره: ۷۰۰/۰۸/۲۷۸۲
تاریخ: ۱۳۹۶/۱۱/۱۵

تاییدیه گزارش آزمون ماشینها و ادوات کشاورزی

به استناد گزارش آزمون شماره ۵۰۰۳/ک/۱۹/ع صادره به تاریخ ۱۳۹٦/۱۱/۰٤ و براساس اطلاعات و مشخصات فنی و فیزیکی ارایه شده توسط تولیدکننده (شرکت هیو افراس آب - علامت تجاری هیو Heev با مالکیت آقای مهدی سامانی پور) و به موجب:

۱) [o] آزمون آزمایشگاهی ۲) [o] آزمون کارگاهی ۳) [ ] آزمون عملکرد (کاربردی)

توسط مرجع آزمون کننده (شرکت آزما صنعت قائم دارای شماره ثبت ۲۸۹۸۰۹) محصول با مشخصات کلی ذیل بررسی و مطابقت آن با معیارها و شاخص‌های مورد نظر کنترل گردید، لذا بهره‌برداری آن در بخش کشاورزی بلامانع اعلام می‌گردد.

نام محصول	مدل محصول	مشخصات محصول	مورد استفاده در زیربخش کشاورزی
شیر پروانه‌ای جدنی	ویفری (بدون فلنج) دسته کوتاه	DN 80 PN 10 جنس بدنه چدن داکتیل (GGG40)	امور زراعی [ ] / امور آبزیان [ ] / امور باغبانی [o] / آبیاری [ ] / امور دام [ ] / سایر [ ]

مشخصات شرکت / واحد تولیدی / وارد کننده محصول	کد رهگیری
نام و نام خانوادگی مدیرعامل شرکت/کارگاه: آقای مهدی سامانی پور	۳ ۵ ٤ ۳ ۰ ۵ ٦ ۰ ۵ ۵ ۱
شماره ثبت: ۲۸٦٦ / پست الکترونیکی: info@heevvalve.com	
شناسه ملی: ۱٤۰۰۳۹۲۲۹۲۲	
آدرس: استان البرز، نظر آباد، جاده قدیم هشتگرد ایبک، جنب پل سیمان، جاده بی سیم، جنب ترانسکاری نلرانس، شرکت هیو افراس آب	
تلفن: ۰۲٦ ٤۰۳۸۲۷۹۰	

رییس گروه آزمون ماشینهای کشاورزی
ایرج حسن زاده

رییس مرکز توسعه مکانیزاسیون کشاورزی
کاظم عباسی

بدون مهر برجسته فاقد اعتبار است

این گواهی (تأیید نوع) از تاریخ صدور برای محصول نمونه فوق به مدت دو سال شمسی دارای اعتبار می‌باشد و تمدید یا تجدید آن منوط به اخذ گزارش سالانه مورد قبول از شرکت بازرسی، خط تولید، خدمات پس از فروش می‌باشد. بدیهی است چنانچه در بازدیدهای ادواری و نمونه برداری اتفاقی از خط تولید تغییراتی مشاهده شود که با نمونه تایید شده مغایرت داشته باشد این تاییدیه لغو خواهد شد ضمنا کلیه مسئولیت های فنی بر عهده مرجع آزمون کننده می باشد.

ترج کیلومتر ۲ جاده ماهدشت - مرکز توسعه مکانیزاسیون کشاورزی تلفن: ۸ و ۰۲٦-۳۲۷۹۱۰۹٦

Code: 1-71 www.tavasupeh.ir

وزارت جهاد کشاورزی
مرکز توسعه مکانیزاسیون کشاورزی

شماره: ۷۰۰/۰۸/۱۹۳۸
تاریخ: ۱۳۹۵/۷/۱۴

تاییدیه گزارش آزمون ماشینها و ادوات کشاورزی

به استناد گزارش آزمون شماره ۲۷۲۱/ک/۱٤/ع صادره به تاریخ ۱۳۹۵/۰۷/۰٦ و براساس اطلاعات و مشخصات فنی و فیزیکی ارایه شده توسط تولیدکننده (شرکت هیو افراس آب - علامت تجاری Heev) و به موجب:

۱) [o] آزمون آزمایشگاهی ۲) [o] آزمون کارگاهی ۳) [ ] آزمون عملکرد (کاربردی)

توسط مرجع آزمون کننده (شرکت آزما صنعت قائم دارای شماره ثبت ۲۸۹۸۰۹) محصول با مشخصات کلی ذیل بررسی و مطابقت آن با معیارها و شاخص‌های مورد نظر کنترل گردید، لذا بهره‌برداری آن در بخش کشاورزی بلامانع اعلام می‌گردد.

نام محصول	مدل محصول	مشخصات محصول	مورد استفاده در زیربخش کشاورزی
شیر پروانه‌ای	ویفری (بدون فلنج)	DN 100 (4") PN 10 جنس بدنه چدن داکتیل	امور زراعی [ ] / امور آبزیان [ ] / امور باغبانی [o] / آبیاری [ ] / امور دام [ ] / سایر [ ]

مشخصات شرکت / واحد تولیدی / وارد کننده محصول	کد رهگیری
نام و نام خانوادگی مدیرعامل شرکت/کارگاه: آقای مهدی سامانی پور	۳ ۵ ٤ ۳ ۰ ۵ ٦ ۰ ۵ ۵ ۱
شماره ثبت: ۲۸٦٦ / پست الکترونیکی: info@heevvalve.com	
شناسه ملی: ۱٤۰۰۳۹۲۲۹۲۲	
آدرس: کرج، جاده قدیم هشتگرد - ایبک، بعد از سه راه نظر آباد، جنب پل راه آهن کارخانه سیمان ایبک، شرکت هیو افراس آب	
تلفن: ۰۲٦ ٤۰۳۸۲۷۹۰	

رییس گروه آزمون ماشینهای کشاورزی
ایرج حسن زاده

رییس مرکز توسعه مکانیزاسیون کشاورزی
کاظم عباسی

بدون مهر برجسته فاقد اعتبار است

این گواهی (تأیید نوع) از تاریخ صدور برای محصول نمونه فوق به مدت دو سال شمسی دارای اعتبار می‌باشد و تمدید یا تجدید آن منوط به اخذ گزارش سالانه مورد قبول از شرکت بازرسی، خط تولید، خدمات پس از فروش می‌باشد. بدیهی است چنانچه در بازدیدهای ادواری و نمونه برداری اتفاقی از خط تولید تغییراتی مشاهده شود که با نمونه تایید شده مغایرت داشته باشد این تاییدیه لغو خواهد شد ضمنا کلیه مسئولیت های فنی بر عهده مرجع آزمون کننده می باشد.

ترج کیلومتر ۲ جاده ماهدشت - مرکز توسعه مکانیزاسیون کشاورزی تلفن: ۸ و ۰۲٦-۳۲۷۹۱۰۹٦

وزارت جهاد کشاورزی
مرکز توسعه مکانیزاسیون کشاورزی

شماره: ۷۰۰/۰۸/۲۷۸۰
تاریخ: ۱۳۹۶/۱۱/۱۵

تاییدیه گزارش آزمون ماشینها و ادوات کشاورزی

به استناد گزارش آزمون شماره ۰۰۰۵/ک/۱۹/ع صادره به تاریخ ۱۳۹۶/۱۱/۰۴ و براساس اطلاعات و مشخصات فنی و فیزیکی ارایه شده توسط تولیدکننده (شرکت هیو افراس اب - علامت تجاری هیو Heev با مالکیت آقای مهدی سامانی بور) و به موجب:

۱) ○ آزمون آزمایشگاهی ۲) ● آزمون کارگاهی ۳) ☐ آزمون عملکرد (کاربردی)

توسط مرجع آزمون کننده (شرکت آزما صنعت قائم دارای شماره ثبت ۲۸۹۸۰۹)، محصول با مشخصات کلی ذیل بررسی و مطابقت آن با معیارها و شاخص‌های مورد نظر کنترل گردید، لذا بهره‌برداری آن در بخش کشاورزی بلامانع اعلام می‌گردد.

نام محصول	مدل محصول	مشخصات محصول	مورد استفاده در زیربخش کشاورزی
شیر پروانه‌ای چدنی	وینری (بدون فلنج) دسته کوتاه	DN 150 PN 10 جنس بدنه چدن داکتیل (GGG40)	امور زراعی ☐ / امور آبزیان ☐ / امورباغبانی ● / آبیاری ☐ / امور دام ☐ / سایر ☐

مشخصات شرکت/ واحد تولیدی/ وارد کننده محصول	کد رهگیری
نام و نام خانوادگی مدیرعامل شرکت/کارگاه: آقای مهدی سامانی بور	۳ ۵ ٤ ۳ ۰ ۵ ٦ ۰ ۵ ۵ ۱
شماره ثبت: ۲۸٦٦	پست الکترونیکی: info@heevvalve.com
شناسه ملی: ۱٤۰۰۳۹۲۲۹۲۲	
آدرس: استان البرز، نظر آباد، جاده قدیم هشتگرد ایبک، جنب پل سیمان، جاده بی سیم، جنب ترانسکاری ترانس، شرکت هیو افراس اب	تلفن: ۰۲٦ ٤۵۳۸۲۷۹۰

رییس گروه آزمون ماشینهای کشاورزی
ایرج حسن زاده

رییس مرکز توسعه مکانیزاسیون کشاورزی
کامبیز عباسی

بدون مهر ترجمه فاقد اعتبار است

این گواهی (تأییدیه نوع) از تاریخ صدور برای محصول نمونه فوق به مدت دو سال شمسی دارای اعتبار می‌باشد و تمدید یا تجدید آن منوط به اخذ گزارش سالانه مورد قبول از شرکت بازرسی، خط تولید، خدمات پس از فروش می‌باشد. بدیهی است چنانچه در بازدیدهای ادواری و نمونه برداری اتفاقی از خط تولید تغییراتی مشاهده شود که با نمونه تایید شده مغایرت داشته باشد این تاییدیه لغو خواهد شد ضمنا کلیه مسئولیت های فنی بر عهده مرجع آزمون کننده می باشد.

کرج کیلومتر ۷ جاده ماهدشت- مرکز توسعه مکانیزاسیون کشاورزی تلفن: ۸ و ۰۲٦-۳٦۷۹۱۰۹٦

وزارت جهاد کشاورزی
مرکز توسعه مکانیزاسیون کشاورزی

شماره: ۷۰۰/۰۸/۲۷۸۱
تاریخ: ۱۳۹۶/۱۱/۱۵

تاییدیه گزارش آزمون ماشینها و ادوات کشاورزی

به استناد گزارش آزمون شماره ۰۰۰۶/ک/۱۹/ع صادره به تاریخ ۱۳۹۶/۱۱/۰۴ و براساس اطلاعات و مشخصات فنی و فیزیکی ارایه شده توسط تولیدکننده (شرکت هیو افراس اب - علامت تجاری هیو Heev با مالکیت آقای مهدی سامانی بور) و به موجب:

۱) ● آزمون آزمایشگاهی ۲) ● آزمون کارگاهی ۳) ☐ آزمون عملکرد (کاربردی)

توسط مرجع آزمون کننده (شرکت آزما صنعت قائم دارای شماره ثبت ۲۸۹۸۰۹)، محصول با مشخصات کلی ذیل بررسی و مطابقت آن با معیارها و شاخص‌های مورد نظر کنترل گردید، لذا بهره‌برداری آن در بخش کشاورزی بلامانع اعلام می‌گردد.

نام محصول	مدل محصول	مشخصات محصول	مورد استفاده در زیربخش کشاورزی
شیر پروانه‌ای چدنی	وینری (بدون فلنج) دسته کوتاه	DN 125 PN 16 جنس بدنه چدن داکتیل (GGG40)	امور زراعی ☐ / امور آبزیان ☐ / امورباغبانی ☐ / آبیاری ● / امور دام ☐ / سایر ☐

مشخصات شرکت/ واحد تولیدی/ وارد کننده محصول	کد رهگیری
نام و نام خانوادگی مدیرعامل شرکت/کارگاه: آقای مهدی سامانی بور	۳ ۵ ٤ ۳ ۰ ۵ ٦ ۰ ۵ ۵ ۱
شماره ثبت: ۲۸٦٦	پست الکترونیکی: info@heevvalve.com
شناسه ملی: ۱٤۰۰۳۹۲۲۹۲۲	
آدرس: استان البرز، نظر آباد، جاده قدیم هشتگرد ایبک، جنب پل سیمان، جاده بی سیم، جنب ترانسکاری ترانس، شرکت هیو افراس اب	تلفن: ۰۲٦ ٤۵۳۸۲۷۹۰

رییس گروه آزمون ماشینهای کشاورزی
ایرج حسن زاده

رییس مرکز توسعه مکانیزاسیون کشاورزی
کامبیز عباسی

بدون مهر ترجمه فاقد اعتبار است

این گواهی (تأییدیه نوع) از تاریخ صدور برای محصول نمونه فوق به مدت دو سال شمسی دارای اعتبار می‌باشد و تمدید یا تجدید آن منوط به اخذ گزارش سالانه مورد قبول از شرکت بازرسی، خط تولید، خدمات پس از فروش می‌باشد. بدیهی است چنانچه در بازدیدهای ادواری و نمونه برداری اتفاقی از خط تولید تغییراتی مشاهده شود که با نمونه تایید شده مغایرت داشته باشد این تاییدیه لغو خواهد شد ضمنا کلیه مسئولیت های فنی بر عهده مرجع آزمون کننده می باشد.

کرج کیلومتر ۷ جاده ماهدشت- مرکز توسعه مکانیزاسیون کشاورزی تلفن: ۸ و ۰۲٦-۳٦۷۹۱۰۹٦

وزارت جهاد کشاورزی
مرکز توسعه مکانیزاسیون کشاورزی

شماره: ۷۰۰/۰۸/۴۷۷
تاریخ: ۱۳۹۶/۳/۸

تاییدیه گزارش آزمون ماشینها و ادوات کشاورزی

به استناد گزارش آزمون شماره ٤٢٢٦/ک/٢/ع صادره به تاریخ ۱۳۹٦/۰۲/۲۰ و براساس اطلاعات و مشخصات فنی و فیزیکی ارایه شده توسط تولیدکننده (شرکت هیو افراس اب - علامت تجاری Heev) و به موجب:

۱) ○ آزمون آزمایشگاهی ۲) ● آزمون کارگاهی ۳) ☐ آزمون عملکرد (کاربردی)

توسط مرجع آزمون کننده (شرکت آزما صنعت قائم دارای شماره ثبت ۲۸۹۸۰۹)، محصول با مشخصات کلی ذیل بررسی و مطابقت آن با معیارها و شاخص‌های مورد نظر کنترل گردید، لذا بهره‌برداری آن در بخش کشاورزی بلامانع اعلام می‌گردد.

نام محصول	مدل محصول	مشخصات محصول	مورد استفاده در زیربخش کشاورزی
شیر فلکه گلنویی چدنی زبانه لاستیکی	-	DN 100 PN 16 چدن نشکن (GGG40)	امور زراعی ☐ / امور آبزیان ☐ / امورباغبانی ● / آبیاری ☐ / امور دام ☐ / سایر ☐

مشخصات شرکت/ واحد تولیدی/ وارد کننده محصول	کد رهگیری
نام و نام خانوادگی مدیرعامل شرکت/کارگاه: آقای مهدی سامانی بور	۳ ۵ ٤ ۳ ۰ ۵ ٦ ۰ ۵ ۵ ۱
شماره ثبت: ۲۸٦٦	پست الکترونیکی: info@heevvalve.com
شناسه ملی: ۱٤۰۰۳۹۲۲۹۲۲	
آدرس: کرج، جاده قدیم هشتگرد - ایبک، بعد از تنه راه نظر آباد، جنب پل راه آهن کارخانه سیمان ایبک، شرکت هیو افراس اب	تلفن: ۰۲٦ ٤۵۳۸۲۷۹۰

رییس گروه آزمون ماشینهای کشاورزی
ایرج حسن زاده

رییس مرکز توسعه مکانیزاسیون کشاورزی
کامبیز عباسی

بدون مهر ترجمه فاقد اعتبار است

این گواهی (تأییدیه نوع) از تاریخ صدور برای محصول نمونه فوق به مدت دو سال شمسی دارای اعتبار می‌باشد و تمدید یا تجدید آن منوط به اخذ گزارش سالانه مورد قبول از شرکت بازرسی، خط تولید، خدمات پس از فروش می‌باشد. بدیهی است چنانچه در بازدیدهای ادواری و نمونه برداری اتفاقی از خط تولید تغییراتی مشاهده شود که با نمونه تایید شده مغایرت داشته باشد این تاییدیه لغو خواهد شد ضمنا کلیه مسئولیت های فنی بر عهده مرجع آزمون کننده می باشد.

کرج کیلومتر ۷ جاده ماهدشت- مرکز توسعه مکانیزاسیون کشاورزی تلفن: ۸ و ۰۲٦-۳٦۷۹۱۰۹٦

وزارت جهاد کشاورزی
مرکز توسعه مکانیزاسیون کشاورزی

شماره: ۷۰۰/۰۸/۲۷۸۵
تاریخ: ۱۳۹۶/۱۱/۱۵

تاییدیه گزارش آزمون ماشینها و ادوات کشاورزی

به استناد گزارش آزمون شماره ۰۰۰۵۲٤/ک/۱۹/ع صادره به تاریخ ۱۳۹٦/۱۱/۰٤ و براساس اطلاعات و مشخصات فنی و فیزیکی ارایه شده توسط تولیدکننده (شرکت هیو افراس اب - علامت تجاری هیو Heev با مالکیت آقای مهدی سامانی بور) و به موجب:

۱) ○ آزمون آزمایشگاهی ۲) ● آزمون کارگاهی ۳) ☐ آزمون عملکرد (کاربردی)

توسط مرجع آزمون کننده (شرکت آزما صنعت قائم دارای شماره ثبت ۲۸۹۸۰۹)، محصول با مشخصات کلی ذیل بررسی و مطابقت آن با معیارها و شاخص‌های مورد نظر کنترل گردید، لذا بهره‌برداری آن در بخش کشاورزی بلامانع اعلام می‌گردد.

نام محصول	مدل محصول	مشخصات محصول	مورد استفاده در زیربخش کشاورزی
شیر خوشبه (بریز) چدنی	نوع اتصال فلنجی - دسته هندلی	DN 150 PN 10 جنس بدنه چدن داکتیل (GGG40)	امور زراعی ☐ / امور آبزیان ☐ / امورباغبانی ● / آبیاری ☐ / امور دام ☐ / سایر ☐

مشخصات شرکت/ واحد تولیدی/ وارد کننده محصول	کد رهگیری
نام و نام خانوادگی مدیرعامل شرکت/کارگاه: آقای مهدی سامانی بور	۳ ۵ ٤ ۳ ۰ ۵ ٦ ۰ ۵ ۵ ۱
شماره ثبت: ۲۸٦٦	پست الکترونیکی: info@heevvalve.com
شناسه ملی: ۱٤۰۰۳۹۲۲۹۲۲	
آدرس: استان البرز، نظر آباد، جاده قدیم هشتگرد ایبک، جنب پل سیمان، جاده بی سیم، جنب ترانسکاری ترانس، شرکت هیو افراس اب	تلفن: ۰۲٦ ٤۵۳۸۲۷۹۰

رییس گروه آزمون ماشینهای کشاورزی
ایرج حسن زاده

رییس مرکز توسعه مکانیزاسیون کشاورزی
کامبیز عباسی

بدون مهر ترجمه فاقد اعتبار است

این گواهی (تأییدیه نوع) از تاریخ صدور برای محصول نمونه فوق به مدت دو سال شمسی دارای اعتبار می‌باشد و تمدید یا تجدید آن منوط به اخذ گزارش سالانه مورد قبول از شرکت بازرسی، خط تولید، خدمات پس از فروش می‌باشد. بدیهی است چنانچه در بازدیدهای ادواری و نمونه برداری اتفاقی از خط تولید تغییراتی مشاهده شود که با نمونه تایید شده مغایرت داشته باشد این تاییدیه لغو خواهد شد ضمنا کلیه مسئولیت های فنی بر عهده مرجع آزمون کننده می باشد.

کرج کیلومتر ۷ جاده ماهدشت- مرکز توسعه مکانیزاسیون کشاورزی تلفن: ۸ و ۰۲٦-۳٦۷۹۱۰۹٦

شیر فلکه ها به عنوان یکی از عناصر اساسی در سیستم های تاسیساتی و آبرسانی مطرح بوده و مطابق بررسی های به عمل آمده، سهم زیادی از تلفات خطوط انتقال آب را به خود اختصاص داده اند؛ بنا بر این کیفیت و دوام بالای این محصولات از نیاز های اساسی امروز این صنعت به شمار می روند.

شرکت هیو افراس آب، تولید کننده شیر های صنعتی **هیو** ® **HeeV** ، وظیفه خود دانست تا با بکارگیری دو دهه تجربه در تولید شیرهای صنعتی و سرلوحه قرار دادن استاندارد های مربوطه (ISO14001, ISO18001, ISO900,...) و اعتقاد بر بهبود مستمر در کیفیت و تنوع محصولات، خدمات پس از فروش و مشتری مداری، گامی در اعتلای نام کالای ایرانی بردارد.

کلیه محصولات **هیو** ® **HeeV** با تلفیق تجربه و دانش روز، پرورش ایده های خلاق و بکارگیری نرم افزار های طراحی و تحلیلی در واحد تحقیق و توسعه شرکت هیو افراس آب طراحی و بررسی شده و با استفاده از تکنولوژی روز دنیا نظیر ماشین آلات CNC، پرینت سه بعدی (3D Print) و ... در واحد مدلسازی و قالب سازی به مرحله اجرا در آمده و توسط پرسنل مجرب خط تولید و با بکارگیری ماشین آلات مخصوص، تولید و کنترل نهایی می شوند.

شرکت هیو افراس آب همواره بر این مهم اعتقاد دارد که فروش پایان یک معامله نیست، بلکه آغاز یک تعهد است و در این راستا خود را ملزم می داند تا علاوه بر کنترل و تست صد درصدی محصولات تولیدی توسط واحد کنترل کیفی، کارکرد بی عیب و نقص محصولات خود را به مدت **۵ سال گارانتی** نموده و پس از آن نیز تا ۲۰ سال پشتیبانی همه جانبه از محصولات ارائه شده با برند تجاری ® **HeeV** را تحت عنوان خدمات پس از فروش تضمین نماید.

امید است در سایه یاری شما مصرف کنندگان گرامی و متخصصین عرصه تاسیسات، بتوانیم پله های ترقی را در راستای اهداف بلند مدتمان که همانا درخشش نام پر افتخار کالای ایرانی در عرصه های بین المللی است، طی کنیم.

Valves are one of the basic elements in facilities and water supply systems and according to surveys have a large proportion in water transmission line losses; therefore, today, high quality and permanence of these products are the fundamental needs of this industry.

Heev Afras Ab Company, manufacturer of **HeeV** ® industrial valves, with two decades of experience in manufacturing industrial valves, considering relevant standards (ISO14001, ISO18001, ISO9000, ...) and believing in continuous improvement in quality and variety of products, intends to take a step toward exaltation of Iranian brand.

All **HeeV** ® products are designed in R&D department of Heev Afras Ab Company by a combination of today's knowledge and experience, innovative ideas and application of design and analysis softwares. They are then processed in pattern making and molding department by utilizing modern technologies such as CNC machines, 3D print, etc. and are finally produced and controlled by qualified personnel using special machines.

Heev Afras Ab Company always believes that sale is not the end of a transaction, but the beginning of a commitment. Therefore, in addition to the complete control and test of the products, the company guarantees the perfect performance of its products for five years and after that, warranties comprehensive support of offered **HeeV** ® products for 20 years as after-sale services.

We hope we could go further up on the development ladder through the assistance of you as customers and specialists and due to our long term goals, introduce the Iranian brand into the international arena.

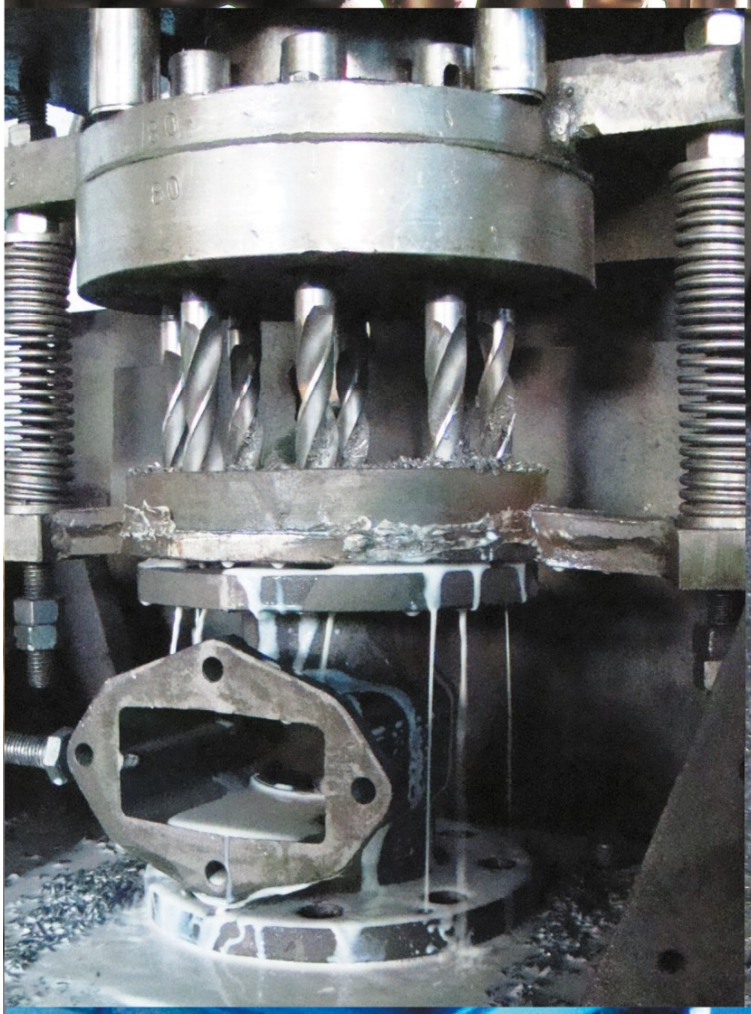

HEEV® Industrial Valves

شرکت هیو افراس آب

تولید کننده شیر های صنعتی

هیو®

شیر کشویی زبانه لاستیکی

Gate Valve (Soft Sealing type)

www.heevvalve.com

Gate Valve (Soft Sealing type)

شیر کشویی زبانه لاستیکی

DN 50 … 300

PN 10 & PN 16

سایز ۵۰ تا ۳۰۰ میلیمتر

فشار کاری ۱۰ و ۱۶ بار

زمینه های کاربرد: قطع و وصل جریان در تامین آب، تصفیه خانه ها، فاضلاب، آبیاری، سد ها، موتور خانه ها، نیرو گاه ها و غیره. مورد استفاده برای سیالاتی چون آب آشامیدنی، فاضلاب، روغن، هوای فشرده و غیره تا دمای ۷۰ ° C .

Field of application: Opening and closing fluid flow in water supplies, water treatment, waste water, irrigation, dams, pumping stations, industries, power plants and etc. It can be used for fluids such as drinking water, waste water, oil, compressed air and etc. up to 70°C.

ویژگی ها:

- ✓ طراحی شیر: مطابق استاندارد DIN 3352
- ✓ ابعاد فلنج شیر: مطابق استاندارد DIN 2501
- ✓ فاصله فلنج تا فلنج شیر: مطابق استاندارد DIN 3202– F4
- ✓ فشار تست هیدرو استاتیک: مطابق استاندارد DIN EN 12266-1
- ✓ حفاظت از خوردگی : پوشش کامل با رنگ پودری اپوکسی الکترو استاتیک آبی (RAL 5005) مطابق استاندارد DIN 30677-T2

جنس مواد:

- ✓ بدنه و کلاهک: چدن داکتیل (GGG40)
- ✓ زبانه: هسته چدن داکتیل (GGG40) با روکش EPDM
- ✓ محور: فولاد زنگ نزن (X20Cr13)

به سفارش:

- ✓ کلاهک با رابط عملگر
- ✓ قطعات لاستیکی از جنس NBR و سیلیکون برای دما های بالاتر
- ✓ درپوش چهار پهلو (آچار خور محور)
- ✓ سرفلکه پلاستیکی

Features:

- ✓ Design: according to DIN 3352
- ✓ Flanges: according to DIN 2501
- ✓ Face to face: according to DIN 3202– F4
- ✓ Hydrostatic test pressure :according to DIN EN 12266-1
- ✓ Corrosion protection: Completely coated with blue color (RAL 5005) electro - static epoxy powder coating according to DIN 30677-T2

Materials:

- ✓ Body and Bonnet: Cast Iron DIN 1691 (GG25) for PN10 and Ductile Cast Iron DIN 1693 (GGG40) for PN16
- ✓ Gate: Ductile Cast Iron DIN 1693 (GGG40) Core with vulcanized rubber coating of EPDM
- ✓ Stem: Stainless steel DIN 17440 (X20Cr13)

Alternatives:

- ✓ Bonnet with actuator adaptor
- ✓ Elastometric materials of NBR and Silicon for higher temperatures
- ✓ Square Cap
- ✓ Handwheel of plastic

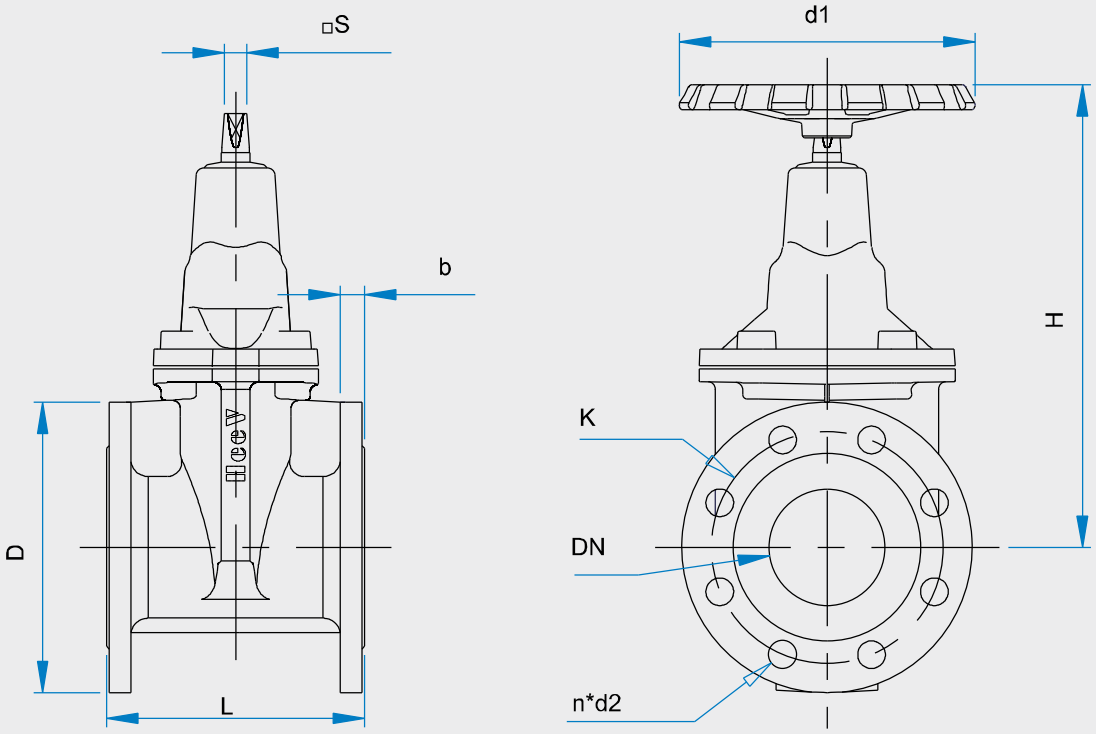

Dimensions ابعاد

DN mm	PN bar	L* mm	H mm	b** mm	D** mm	K** mm	n**	d2** mm	□s mm	d1 mm	Weight Kg
50	10/16	150	265	20/19	165	125	4	19	15	160	11.5/11
65	10/16	170	300	20/19	185	145	4	19	15	160	15/14.5
80	10/16	180	330	22/19	200	160	8	19	18	200	19.5/18.5
100	10/16	190	360	24/19	220	180	8	19	18	200	22.2/21
125	10/16	200	430	26/19	250	210	8	19	19	250	34.2/32.8
150	10	210	448	26/19	285	240	8	23	19	315	42.2/40
200	10	230	570	30	340	295	8	23	23	350	63
200	16	230	570	20	340	295	12	23	23	350	60
250	10	250	650	32	400	350	12	23	23	400	109
250	16	250	650	22	400	355	12	28	23	400	103
300	10	270	730	32	455	400	12	23	23	500	152.5
300	16	270	730	24.5	455	410	12	28	23	500	147

*** Hydrostatic Test Pressure *** فشار تست هیدرو استاتیک

PN bar / فشار اسمی بار	Test Pressure bar / فشار تست بار	
	Body بدنه	Seal آب بندی
10	17	11
16	25	17.6

* DIN 3202 – F4 ** DIN 2501 *** DIN EN 12266-1

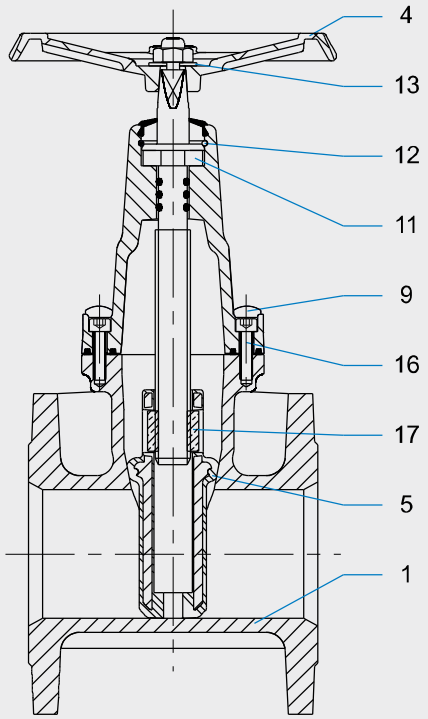

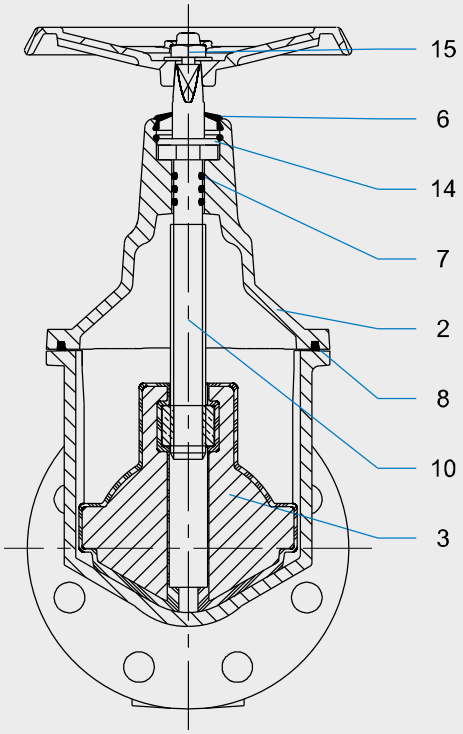

Part List **لیست قطعات**

Part No. شماره قطعه	Part Name نام قطعه	Material / Standard جنس / استاندارد	Spare Parts قطعات یدکی
1	Body بدنه	Ductile Cast Iron DIN 1693 (GGG40)	
2	Bonnet کلاهک		
3	Gate Core هسته زبانه		●
4	Handwheel سر فلکه	Cast Iron DIN 1691 (GG25) or PE	●
5	Gate Coating پوشش زبانه	EPDM or NBR	●
6	Dust Seal گرد گیر		●
7	Stem O-ring اُرینگ محور		●
8	Bonnet Seal ring واشر قالپاق		●
9	Screw Cap سرپوش پیچ		●
10	Stem محور	Stainless Steel DIN 17440 (X20Cr13)	●
11	bush نیم بوش		●
12	Stem Key خار محور		●
13	Handwheel Washer واشر سرفلکه	DIN 125–A (Galvanized Steel)	
14	Stem Washer واشر محور	DIN 125–B (Galvanized Steel)	
15	Handwheel Screw پیچ سرفلکه	DIN 933 (Galvanized Steel)	
16	Bonnet Screw پیچ قالپاق	DIN 912(Steel 8.8)	
17	Stem Nut مهره محور	Bronze DIN 1705 Rg5	●

HeeV® Industrial Valves

شرکت هیو افراس آب

تولید کننده شیر های صنعتی

هیو®

شیر کشویی زبانه فلزی ۱۰بار (F4)

Gate Valve - PN10 (F4)

www.heevvalve.com

Gate Valve

شیر کشویی زبانه فلزی

DN 50 … 200

PN 10

سایز ۵۰ تا ۲۰۰ میلیمتر

فشار کاری ۱۰ بار

زمینه های کاربرد: قطع و وصل جریان در تامین آب، تصفیه خانه ها، فاضلاب، آبیاری، سد ها، موتور خانه ها، نیرو گاه ها و غیره. مورد استفاده برای سیالاتی چون آب آشامیدنی، فاضلاب، روغن، و غیره تا دمای C °۹۰.

Field of application: Opening and closing fluid flow in water supplies, water treatment, waste water, irrigation, dams, pumping stations, industries, power plants and etc. It can be used for fluids such as drinking water, waste water, oil and etc. up to 90°C.

ویژگی ها:

- ✓ طراحی شیر: مطابق استاندارد DIN 3352
- ✓ ابعاد فلنج شیر: مطابق استاندارد DIN 2501
- ✓ فاصله فلنج تا فلنج شیر: DIN 3202– F4
- ✓ فشار تست هیدرو استاتیک: مطابق استاندارد DIN EN 12266-1
- ✓ حفاظت از خوردگی : پوشش کامل با رنگ پودری اپوکسی الکترو استاتیک آبی (RAL 5005) مطابق استاندارد DIN 30677-T2

جنس مواد:

- ✓ بدنه و کلاهک: چدن خاکستری (GG25)
- ✓ رینگ آببندی بدنه و زبانه: برنز (Rg5 DIN 1705)
- ✓ محور: فولاد زنگ نزن (X20Cr13)
- ✓ قطعات لاستیکی: EPDM

به سفارش:

- ✓ کلاهک با رابط عملگر
- ✓ قطعات لاستیکی از جنس NBR و سیلیکون برای دما های بالاتر
- ✓ درپوش چهار پهلو (آچار خور محور)
- ✓ درپوش تخلیه

Features:

- ✓ Design: according to DIN 3352
- ✓ Flanges: according to DIN 2501
- ✓ Face to face: according to DIN 3202– F4
- ✓ Hydrostatic test pressure :according to DIN EN 12266-1
- ✓ Corrosion protection: Completely coated with blue color (RAL 5005) electro - static epoxy powder coating according to DIN 30677-T2

Materials:

- ✓ Body and Bonnet: Cast Iron DIN 1691 (GG25)
- ✓ Body and Gate seat rings :Bronze (Rg5 DIN 1705)
- ✓ Stem: Stainless steel (X20Cr13)
- ✓ Elastometric Parts: EPDM

Alternatives:

- ✓ Bonnet with actuator adaptor
- ✓ Elastometric materials of NBR and Silicon for higher temperatures
- ✓ Square Cap
- ✓ Drainage Plug

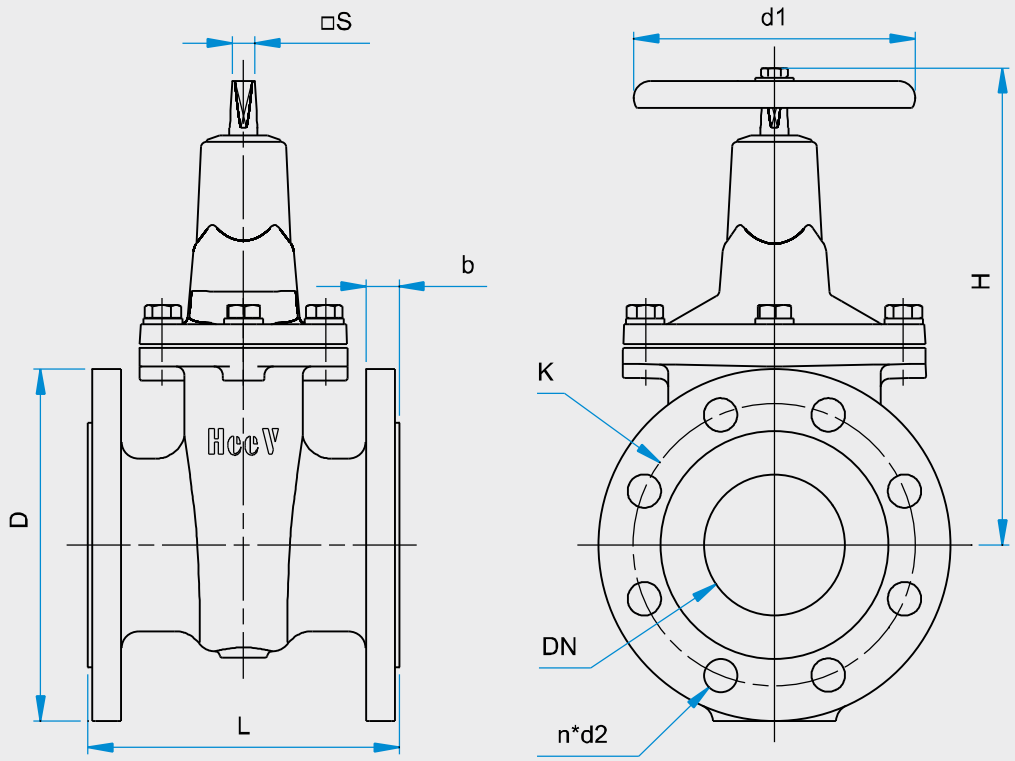

Dimensions

ابعاد

DN mm	PN bar	L* mm	H mm	b** mm	D** mm	K** mm	n**	d2** mm	□S mm	d1 mm	Weight Kg
50	10	150	250	20	165	125	4	19	13.5	160	14.5
65	10	170	260	20	185	145	4	19	13.5	160	15.5
80	10	180	275	22	200	160	8	19	13.5	160	17
100	10	190	320	24	220	180	8	19	14.5	200	22.5
125	10	200	350	26	250	210	8	19	17	250	38.5
150	10	210	395	26	285	240	8	23	17	250	45
200	10	230	500	26	340	295	8	23	17	250	70

***** Hydrostatic Test Pressure**

***** فشار تست هیدرو استاتیک**

PN Bar / فشار اسمی بار	Test Pressure Bar / فشار تست بار	
	Body / بدنه	Seal / آب بندی
10	17	11

* DIN 3202 – F4 ** DIN 2501 *** DIN EN 12266-1

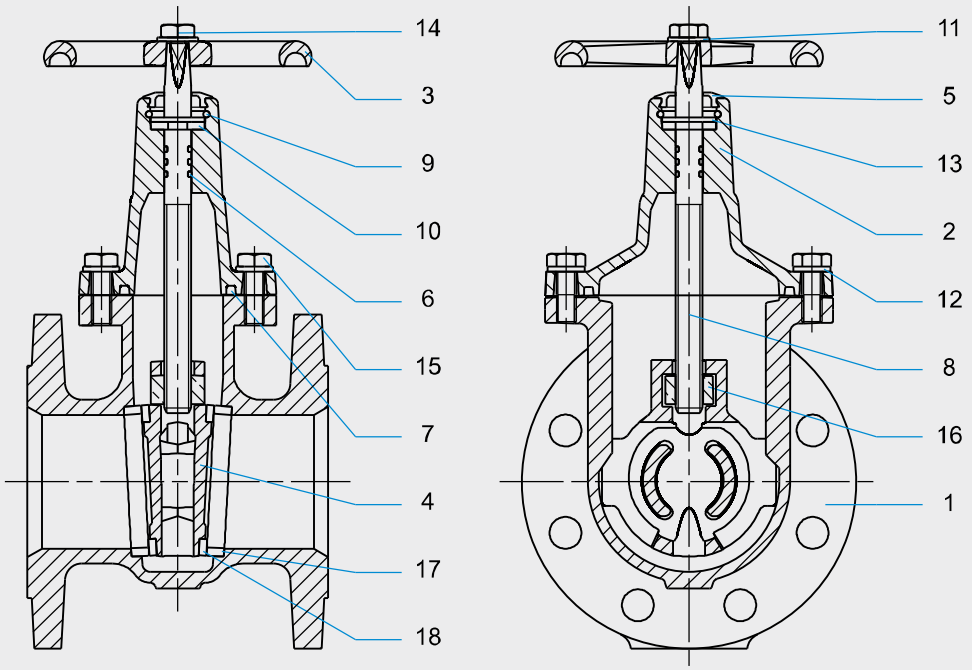

Part List **لیست قطعات**

Part No. شماره قطعه	Part Name نام قطعه		Material / Standard جنس / استاندارد	Spare Parts قطعات یدکی
1	Body	بدنه	Cast Iron DIN 1691 (GG25)	
2	Bonnet	کلاهک		
3	Handwheel	سر فلکه		●
4	Gate	زبانه	Ductile Cast Iron DIN 1693 (GGG40)	●
5	Dust Seal	گرد گیر	EPDM or NBR	●
6	Stem O-ring	اُرینگ محور		●
7	Bonnet Seal ring	واشر درپوش		●
8	Stem	محور	DIN 17440 (X20Cr13)	●
9	Stem Key	خار محور		●
10	Bush	نیم بوش		●
11	Handwheel Washer	واشر سرفلکه	DIN 125 – A (Galvanized Steel)	
12	Bonnet Screw Washer	واشر پیچ قالپاق		
13	Stem Washer	واشر محور	DIN 125– B (Galvanized Steel)	
14	Handwheel Screw	پیچ سرفلکه	DIN 933 (Galvanized Steel)	
15	Bonnet Screw	پیچ قالپاق		
16	Stem Nut	مهره محور	Bronze DIN 1705 Rg5	●
17	Body Seat Ring	رینگ آببندی بدنه		
18	Gate Seat Ring	رینگ آببندی زبانه		

شیر کشویی (رینگ برنزی- رینگ فولادی)

Gate Valve

سایز ۵۰ تا ۲۰۰ میلیمتر

فشار کاری ۱۶ بار

DN 50 … 200

PN 16

زمینه های کاربرد: قطع و وصل جریان در تامین آب، تصفیه خانه ها، فاضلاب، آبیاری، سد ها، موتور خانه ها، نیرو گاه ها و غیره. مورد استفاده برای سیالاتی چون آب آشامیدنی، بخار، روغن، هوای فشرده و غیره تا دمای ۹۰° C .

Field of application: Opening and closing fluid flow in water supplies, water treatment, waste water, irrigation, dams, pumping stations, industries, power plants and etc. It can be used for fluids such as drinking water, steam, oil, compressed air and etc. up to 90°C.

ویژگی ها:

- ✓ طراحی شیر: مطابق استاندارد DIN 3352
- ✓ ابعاد فلنج شیر: مطابق استاندارد DIN 2501
- ✓ فاصله فلنج تا فلنج شیر: DIN 3202 – F5
- ✓ فشار تست هیدرو استاتیک: مطابق استاندارد DIN EN 12266-1
- ✓ حفاظت از خوردگی : پوشش کامل با رنگ پودری اپوکسی الکترو استاتیک آبی (RAL 5005) مطابق استاندارد DIN 30677-T2 .

جنس مواد:

- ✓ بدنه و کلاهک: چدن داکتیل (GGG40)
- ✓ رینگ آببندی بدنه و زبانه: برنز (Rg5 DIN 1705) و به سفارش فولاد زنگ نزن (X20Cr13)
- ✓ محور: فولاد زنگ نزن (X20Cr13)
- ✓ قطعات لاستیکی: EPDM

به سفارش:

- ✓ کلاهک با رابط عملگر
- ✓ قطعات لاستیکی از جنس NBR و سیلیکون یا وایتون برای دما های بالاتر
- ✓ درپوش چهار پهلو (آچار خور محور)
- ✓ درپوش تخلیه

Features:

- ✓ Design: according to DIN 3352
- ✓ Flanges: according to DIN 2501
- ✓ Face to face: according to DIN 3202 – F5
- ✓ Hydrostatic test pressure: according to DIN EN 12266-1
- ✓ Corrosion protection: Completely coated with blue color (RAL 5005) electro -static epoxy powder coating according to DIN 30677-T2

Materials:

- ✓ Body and Bonnet: Ductile Cast Iron DIN 1693 (GGG40)
- ✓ Body and Gate seat rings: Bronze (Rg5 DIN 1705) and Stainless steel DIN 17440 (X20Cr13) on request
- ✓ Stem: Stainless steel DIN 17440 (X20Cr13)
- ✓ Elastometric Parts: EPDM

Alternatives:

- ✓ Bonnet with actuator adaptor
- ✓ Elastometric materials of NBR and Silicon or Viton for higher temperatures
- ✓ Square Cap
- ✓ Drainage Plug

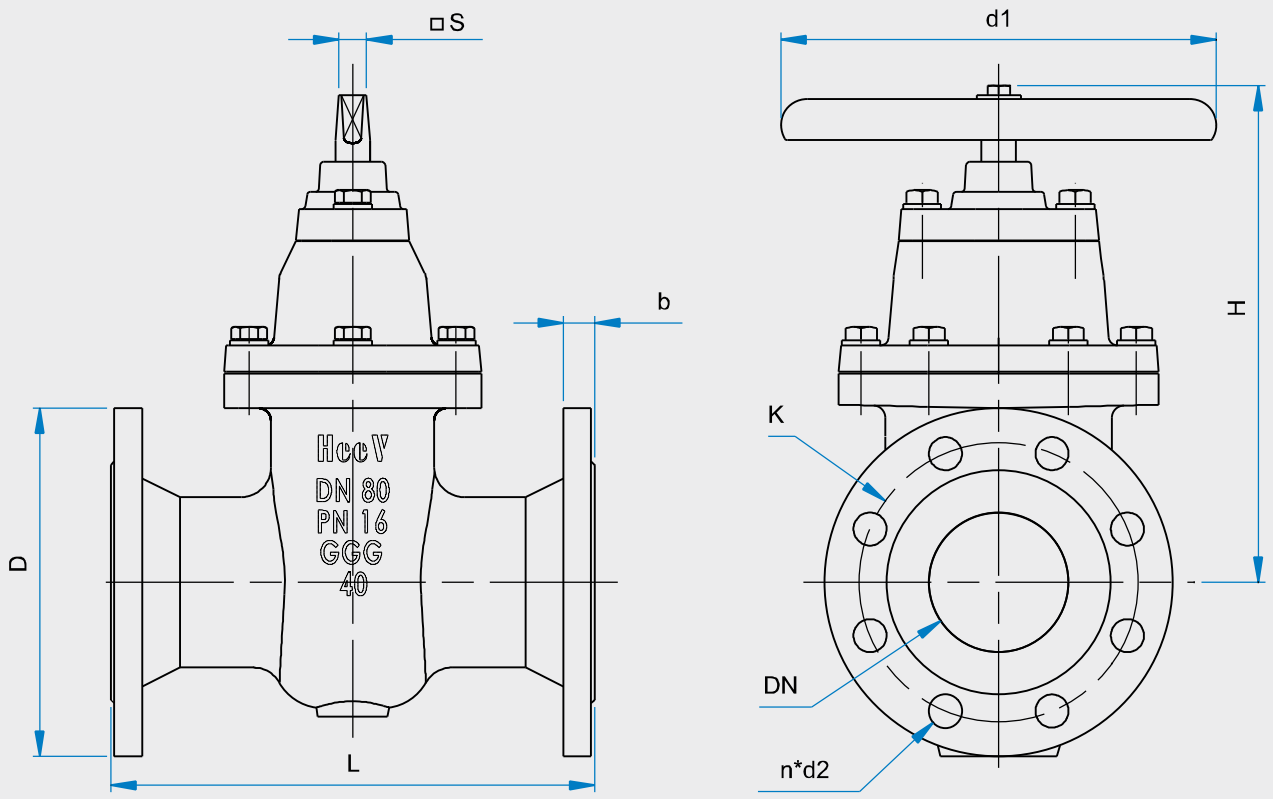

Dimensions **ابعاد**

DN mm	PN bar	L* mm	H mm	b** mm	D** mm	K** mm	n**	d2** mm	□S mm	d1 mm	Weight Kg
50	16	250	245	19	165	125	4	19	14.5	200	17
65	16	270	260	19	185	145	4	19	17	200	21.5
80	16	280	290	19	200	160	8	19	17	250	26
100	16	300	350	19	220	180	8	19	19	315	37
125	16	325	405	19	250	210	8	19	19	315	50
150	16	350	440	19	285	240	8	23	19	315	62
200	16	400	540	20	340	295	12	23	23	400	89

*****Hydrostatic Test Pressure** *****فشار تست هیدرو استاتیک**

PN bar / فشار اسمی بار	Test Pressure bar / فشار تست بار	
	Body / بدنه	Seal / آب بندی
16	25	17.6

* DIN 3202 – F5 ** DIN 2501 *** DIN EN 12266-1

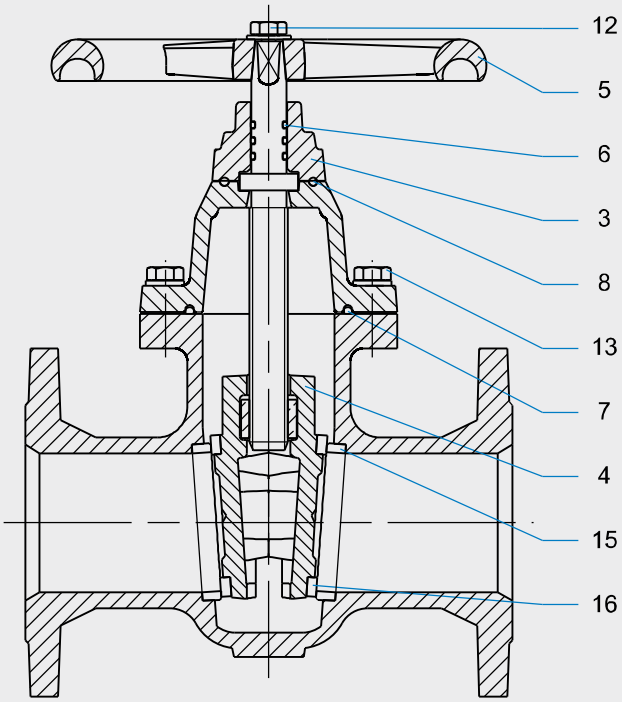

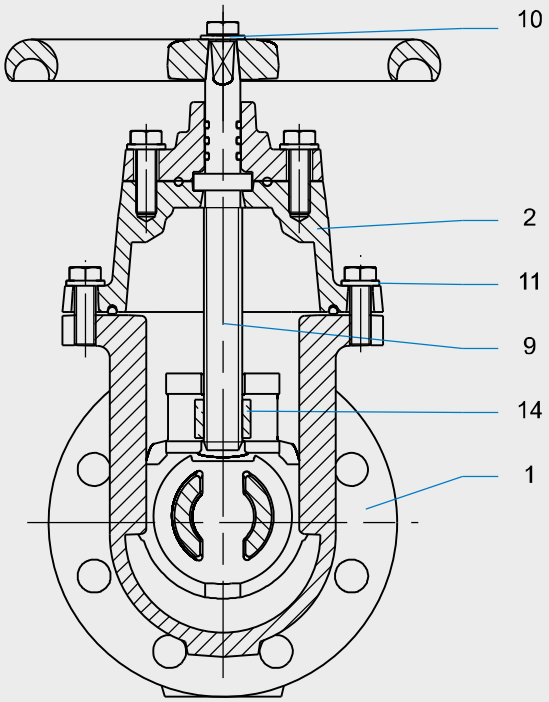

Part List **لیست قطعات**

Part No. شماره قطعه	Part Name نام قطعه		Material / Standard جنس / استاندارد	Spare Parts قطعات یدکی
1	Body	بدنه	Ductile Cast Iron DIN 1693 (GGG40)	
2	Bonnet	کلاهک		
3	Gland	گلند		●
4	Gate	زبانه		●
5	Handwheel	سر فلکه	Cast Iron DIN 1691 (GG25)	●
6	Stem O-ring	اُرینگ محور	EPDM or NBR/Silicon or Viton	●
7	Bonnet Seal ring	واشر قالپاق		●
8	Gland Seal ring	واشر گلند		●
9	Stem	محور	DIN 17440 (X20Cr13)	●
10	Handwheel Washer	واشر سرفلکه	DIN 125 – A (Galvanized Steel)	
11	Bonnet Screw Washer	واشر پیچ قالپاق		
12	Handwheel Screw	پیچ سرفلکه	DIN 933 (Galvanized Steel)	
13	Bonnet Screw	پیچ قالپاق	DIN 933 (Galvanized Steel)	
14	Stem Nut	مهره محور	Bronze DIN 1705 Rg5	●
15	Body Seat Ring	رینگ آببندی بدنه	Bronze DIN 1705 Rg5/ DIN 17440 (X20Cr13)	
16	Gate Seat Ring	رینگ آببندی زبانه		

HeeV® Industrial Valves

شرکت هیو افراس آب

تولید کننده شیر های صنعتی

هیو®

شیر سوپاپی

Globe Valve

www.heevvalve.com

Globe Valve (Y-Pattern)

شیرسوپاپی (مورب)

DN 50 … 200

PN 16

سایز ۵۰ تا ۲۰۰ میلیمتر

فشار کاری ۱۶ بار

زمینه های کاربرد: قطع، وصل و کنترل خارجی برای تنظیم فشار و نرخ جریان در تامین آب، تصفیه خانه ها، آب رسانی، سد ها، موتور خانه ها، نیرو گاه ها و غیره. مورد استفاده برای سیالاتی چون آب آشامیدنی، بخار، روغن، و سایر سیالات غیر خورنده تا دمای C °۱۲۰ .

Field of application: Opening, closing and external control for regulation of the pressure and flow rate in water supplies, water treatment, irrigation, dams, pumping stations, industries, power plants and etc. It can be used for fluids such as drinking water , steam, oil and other non-corrosive fluids up to 120°C.

ویژگی ها:

- ✓ طراحی شیر: مطابق استاندارد DIN 3356
- ✓ ابعاد فلنج شیر: مطابق استاندارد DIN 2501
- ✓ فاصله فلنج تا فلنج شیر: مطابق استاندارد DIN 3202– F1
- ✓ فشار تست هیدرو استاتیک: مطابق استاندارد DIN EN 12266-1
- ✓ حفاظت از خوردگی : پوشش کامل با رنگ پودری اپوکسی الکترو استاتیک آبی (RAL 5005) مطابق استاندارد DIN 30677 -T2

جنس مواد:

- ✓ بدنه و کلاهک: چدن داکتیل (GGG40)
- ✓ رینگ آببندی بدنه و سوپاپ : فولاد زنگ نزن (X20Cr13)
- ✓ محور: فولاد زنگ نزن (X20Cr13)

به سفارش:

- ✓ کلاهک با رابط عملگر

Features:

- ✓ Design: according to DIN 3356
- ✓ Flanges: according to DIN 2501
- ✓ Face to face: according to DIN 3202– F1
- ✓ Hydrostatic test pressure :according to DIN EN 12266-1
- ✓ Corrosion protection: Completely coated with blue color (RAL 5005) electro-static epoxy powder coating according to DIN 30677-T2

Materials:

- ✓ Body and Bonnet: Ductile Cast Iron DIN 1693 (GGG40)
- ✓ Body seat rings and Disc :Stainless steel DIN 17440 (X20Cr13)
- ✓ Stem: Stainless steel DIN 17440 (X20Cr13)

Alternatives:

- ✓ Bonnet with actuator adaptor

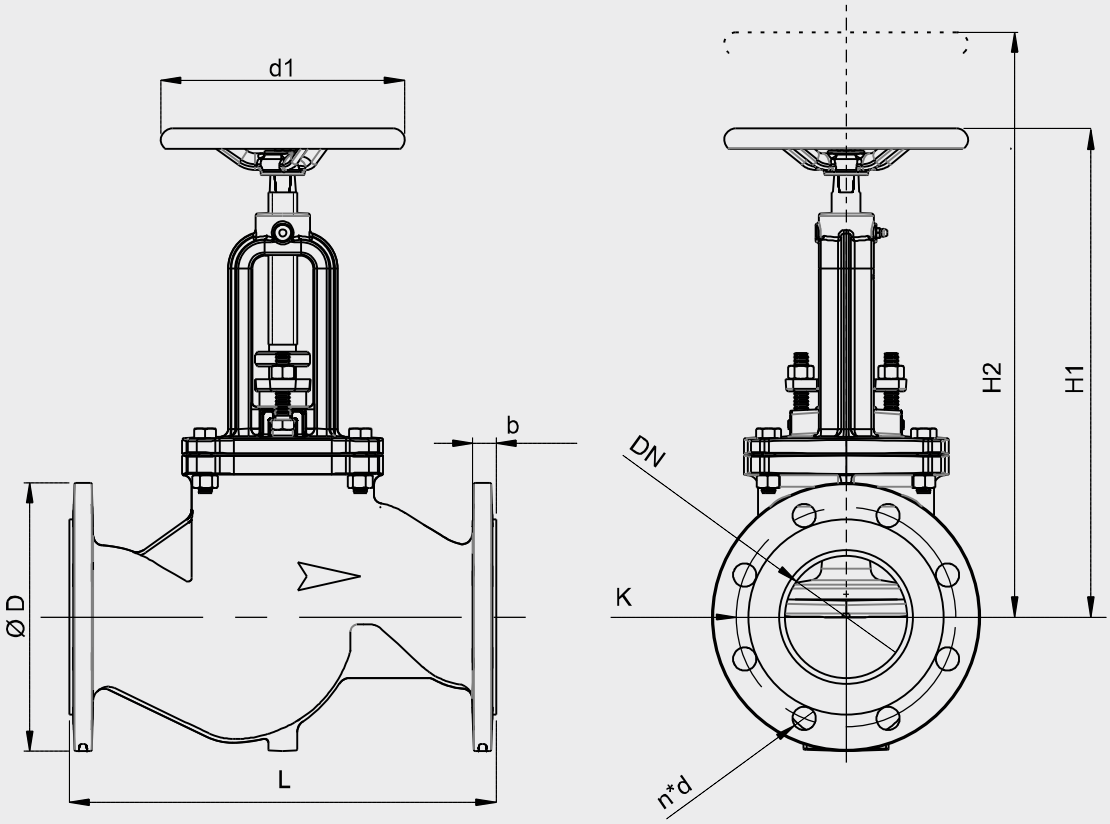

Dimensions

ابعاد

DN mm	PN bar	L* mm	X max mm	H1 mm	H2 mm	b** mm	D** mm	K** mm	n**	d2** mm	d1 mm	Weight Kg
50	16	230	45	255	290	19	165	125	4	19	160	13.5
65	16	290	50	270	315	19	185	145	4	19	180	20
80	16	310	75	285	340	19	200	160	8	19	200	25
100	16	350	85	300	370	19	220	180	8	19	200	31
125	16	400	110	370	450	19	250	210	8	19	250	49
150	16	480	155	470	656	19	285	240	8	23	250	69
200	16	600	200	580	700	20	340	295	12	23	315	110

***Hydrostatic Test Pressure

***فشار تست هیدرو استاتیک

PN bar	فشار اسمی بار	Test Pressure bar		فشار تست بار	
		Body	بدنه	Seal	آب بندی
16		17.6		25	

* DIN 3202 – F1 ** DIN 2501 *** DIN EN 12266-1

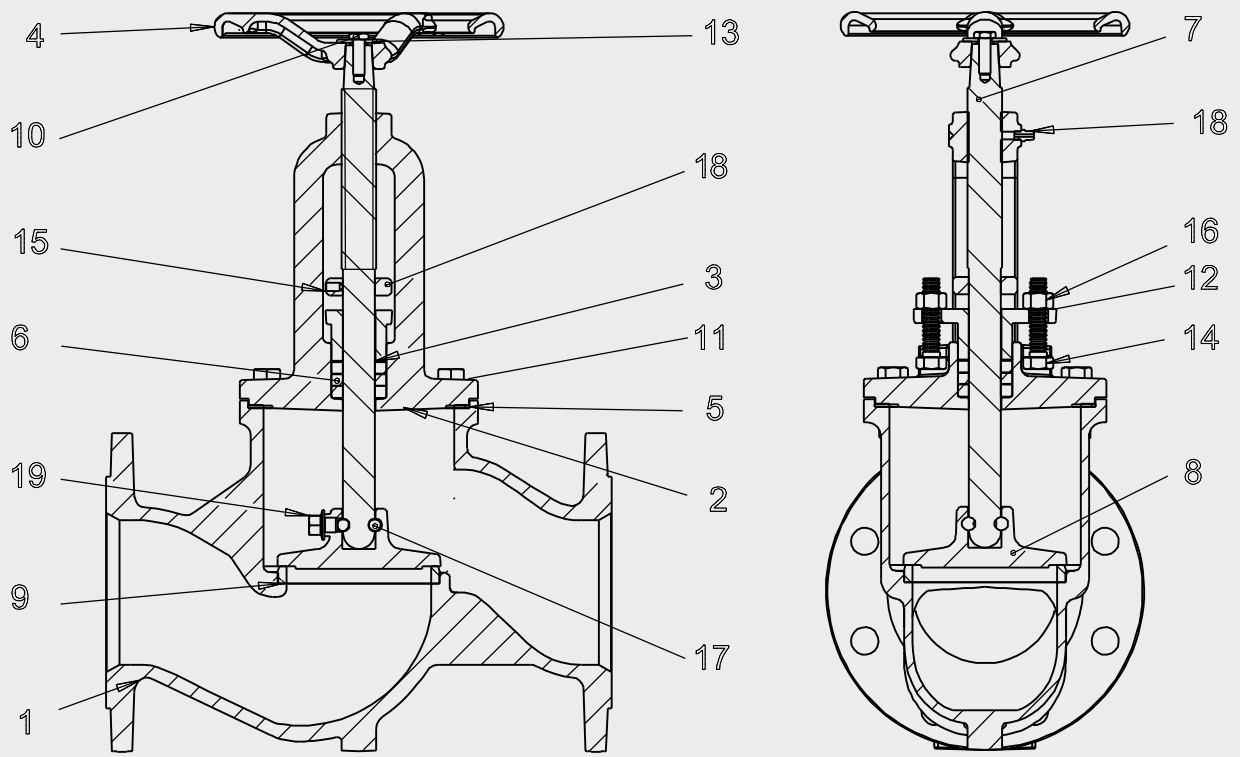

Part List **لیست قطعات**

Part No. شماره قطعه	Part Name نام قطعه		Material / Standard جنس / استاندارد	Spare Parts قطعات یدکی
1	Body	بدنه	Ductile Cast Iron DIN 1693 (GGG40)	
2	Bonnet	کلاهک		
3	Gland	گلند		●
4	Handwheel	سر فلکه	Cast Iron DIN 1691 (GG25)	●
5	Bonnet Seal ring	اُرینگ درپوش	Silicon or Viton	●
6	Packing	پکینگ	Graphite	●
7	Stem	محور	Stainless Steel DIN 17440 (X20Cr13)	●
8	Disc	سوپاپ		●
9	Body Seat Ring	رینگ آببندی بدنه		
10	Handwheel Washer	واشر سرفلکه	DIN 125 – A (Galvanized Steel)	
11	Bonnet Screw Washer	واشر پیچ کلاهک		
12	Gland Screw Washer	واشر پیچ گلند		
13	Handwheel Screw	پیچ سرفلکه	DIN 933 (Galvanized Steel)	
14	Bonnet Screw	پیچ کلاهک	DIN 933 (Stainless Steel)	
15	Indicator Screw	پیچ نشانگر		
16	Gland Screw Nut	مهره پیچ گلند	DIN 934 (Stainless Steel)	
17	Disc Ball	ساچمه سوپاپ	DIN 17230 (Stainless Steel)	
18	Indicator	نشانگر	Aluminium Alloy	●
19	Disk screw	پیچ سوپاپ	DIN 17230 (Stainless Steel)	

شرکت هیو افراس آب

تولید کننده شیر های صنعتی

هیو®

Industrial Valves

HEEV®

صافی

Strainer

www.heevvalve.com

Strainer (Y type)

صافی

DN 50 … 200

PN 10 & PN 16

سایز ۵۰ تا ۲۰۰ میلیمتر

فشار کاری ۱۰ و ۱۶ بار

زمینه های کاربرد: فیلتر کردن جریان در تامین آب، تصفیه خانه ها، فاضلاب، آبیاری، سد ها، موتور خانه ها، نیرو گاه ها و غیره. مورد استفاده برای سیالاتی چون آب آشامیدنی، فاضلاب، روغن و غیره تا دمای C °۹۰ .

Field of application: Fluid filtering in water supplies, water treatment, waste water, irrigation, dams, pumping stations, industries, power plants and etc. It can be used for fluids such as drinking water, waste water, oil and etc. up to 90°C.

ویژگی ها:

- ✓ ابعاد فلنج: مطابق استاندارد DIN 2501
- ✓ فاصله فلنج تا فلنج شیر: مطابق استاندارد DIN 3202– F1
- ✓ فشار تست هیدرو استاتیک: مطابق استاندارد DIN EN 12266-1
- ✓ حفاظت از خوردگی : پوشش کامل با رنگ پودری اپوکسی الکترو استاتیک آبی (RAL 5005) مطابق استاندارد DIN 30677-T2

جنس مواد:

- ✓ بدنه و درپوش: چدن داکتیل (GGG40)
- ✓ توری: فولاد زنگ نزن (X20Cr13)
- ✓ قطعات لاستیکی: EPDM

به سفارش:

- ✓ قطعات لاستیکی از جنس NBR و سیلیکون برای دما های بالاتر
- ✓ درپوش تخلیه

Features:

- ✓ Flanges: according to DIN 2501
- ✓ Face to face: according to DIN 3202– F1
- ✓ Hydrostatic test pressure :according to DIN EN 12266-1
- ✓ Corrosion protection: Completely coated with blue color (RAL 5005) electro-static epoxy powder coating according to DIN 30677-T2

Materials:

- ✓ Body and Bonnet: Ductile Cast Iron 1693 (GGG40)
- ✓ Screen: Stainless steel DIN 17440 (X20Cr13)
- ✓ Elastometric Parts: EPDM

Alternatives:

- ✓ Elastometric materials of NBR and Silicon for higher temperatures
- ✓ Drainage Plug

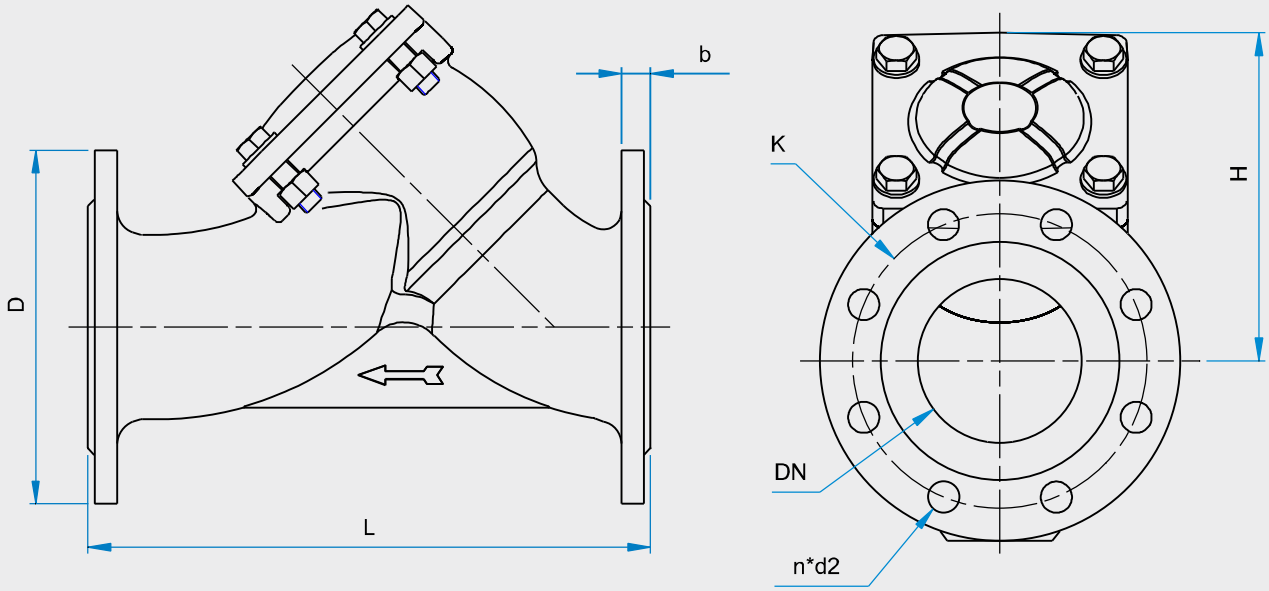

Dimensions ابعاد

DN mm	PN bar	L* mm	H mm	b** mm	D** mm	K** mm	n**	d2** mm	Weight Kg
50	10/16	230	140	19	165	125	4	19	12
65	10/16	290	150	19	185	145	4	19	14
80	10/16	310	175	19	200	160	8	19	17.5
100	10/16	350	200	19	220	180	8	19	20
125	10/16	400	260	19	250	210	8	19	35
150	10/16	480	320	19	285	240	8	23	48
200	10	600	390	20	340	295	8	23	80
200	16	600	390	20	340	295	12	23	80

*** Hydrostatic Test Pressure *** فشار تست هیدرو استاتیک

PN bar فشار اسمی بار	Test Pressure bar فشار تست بار
	Body بدنه
10	17
16	25

* DIN 3202 – F1 ** DIN 2501 *** DIN EN 12266-1

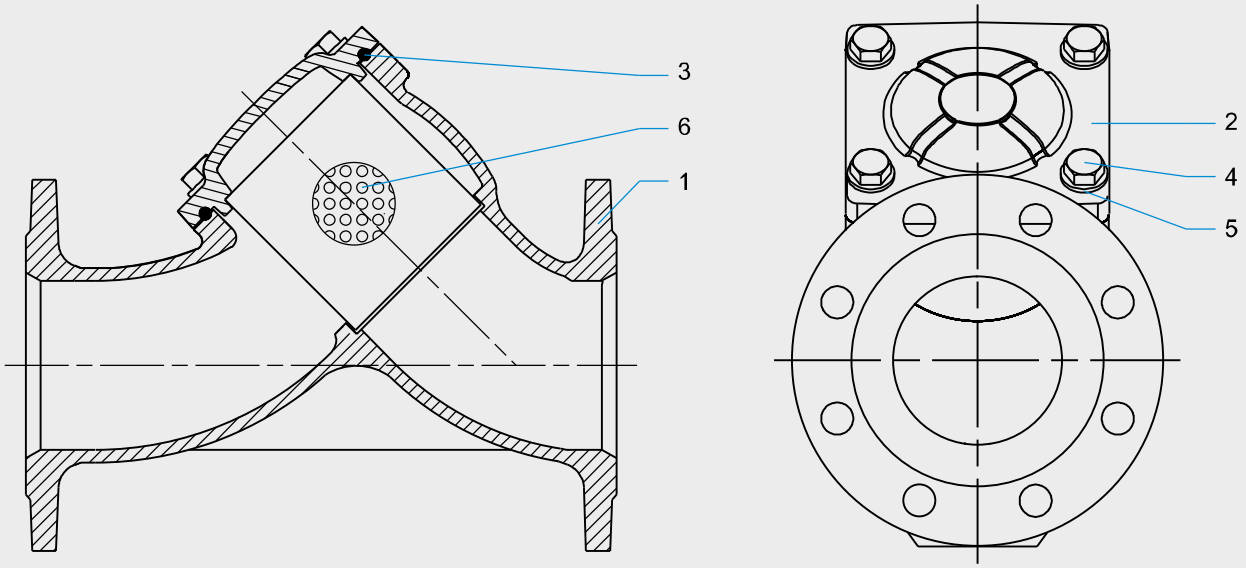

Part List **لیست قطعات**

Part No. شماره قطعه	Part Name نام قطعه		Material / Standard جنس / استاندارد	Spare Parts قطعات یدکی
1	Body	بدنه	Ductile Cast Iron DIN 1693 (GGG40)	
2	Bonnet	درپوش		
3	Bonnet Seal ring	اُرینگ درپوش	EPDM or NBR	●
4	Bonnet Screw	پیچ درپوش	DIN 933 (Galvanized Steel)	
5	Bonnet Screw Washer	واشر پیچ درپوش	DIN 125 – A (Galvanized Steel)	
6	Screen	توری	Stainless Steel DIN 17440 (X20Cr13)	●
7	Bonnet Screw Nut	مهره پیچ درپوش	DIN 934 (Galvanized Steel)	

HeeV® Industrial Valves

شرکت هیو افراس آب

تولید کننده شیر های صنعتی

هیو®

شیر یکطرفه زبانه لاستیکی

Non- Return Valve (Soft Sealing type)

www.heevvalve.com

Non-Return Valve (Soft Sealing type)

شیر یکطرفه زبانه لاستیکی

DN 50 … 200

PN 10 & PN 16

سایز ۵۰ تا ۲۰۰ میلیمتر

فشار کاری ۱۰ و۱۶ بار

زمینه های کاربرد: جلوگیری از برگشت جریان در تامین آب، تصفیه خانه ها، فاضلاب، آبیاری، سد ها، موتور خانه ها، نیرو گاه ها و غیره. مورد استفاده برای سیالاتی چون آب آشامیدنی، فاضلاب، روغن و غیره تا دمای ۷۰° C .

Field of application: Back flow prevention in water supplies, water treatment, waste water, irrigation, dams, pumping stations, industries, power plants and etc. It can be used for fluids such as drinking water, waste water, oil and etc. up to 70°C.

ویژگی ها:

- ✓ ابعاد فلنج شیر: مطابق استاندارد DIN 2501
- ✓ فاصله فلنج تا فلنج شیر: مطابق استاندارد DIN 3202– F6
- ✓ فشار تست هیدرو استاتیک: مطابق استاندارد DIN EN 12266-1
- ✓ حفاظت از خوردگی : پوشش کامل با رنگ پودری اپوکسی الکترو استاتیک آبی (RAL 5005) مطابق استاندارد DIN 30677-T2
- ✓ آببندی مستقیم زبانه به روی بدنه
- ✓ سهولت برگرداندن زبانه و قابلیت استفاده از هر دو طرف زبانه

جنس مواد:

- ✓ بدنه و درپوش: چدن داکتیل (GGG40)
- ✓ زبانه: هسته چدن داکتیل (GGG40) با روکش EPDM
- ✓ محور: فولاد زنگ نزن (X20Cr13)

به سفارش:

- ✓ اهرم بالا برنده زبانه
- ✓ رینگ آببندی برنزی جاگذاری شده در بدنه
- ✓ قطعات لاستیکی از جنس NBR و سیلیکون برای دما های بالاتر
- ✓ درپوش تخلیه

Features:

- ✓ Flanges: according to DIN 2501
- ✓ Face to face: according to DIN 3202– F6
- ✓ Hydrostatic test pressure :according to DIN EN 12266-1
- ✓ Corrosion protection: Completely coated with blue color (RAL 5005) electro-static epoxy powder coating according to DIN 30677-T2
- ✓ Directly sealing on body
- ✓ Simply reverse disc and ability to use disc seal on both sides

Materials:

- ✓ Body and Bonnet: Ductile Cast Iron DIN 1693 (GGG40)
- ✓ Disc :Ductile Cast Iron DIN 1693 (GGG40) Core with vulcanized rubber coating of EPDM
- ✓ Stem: Stainless steel DIN 17440 (X20Cr13)

Alternatives:

- ✓ Disc lifting device
- ✓ Inserted seat ring of bronz
- ✓ Elastometric materials of NBR and Silicon for higher temperatures
- ✓ Drainage plug

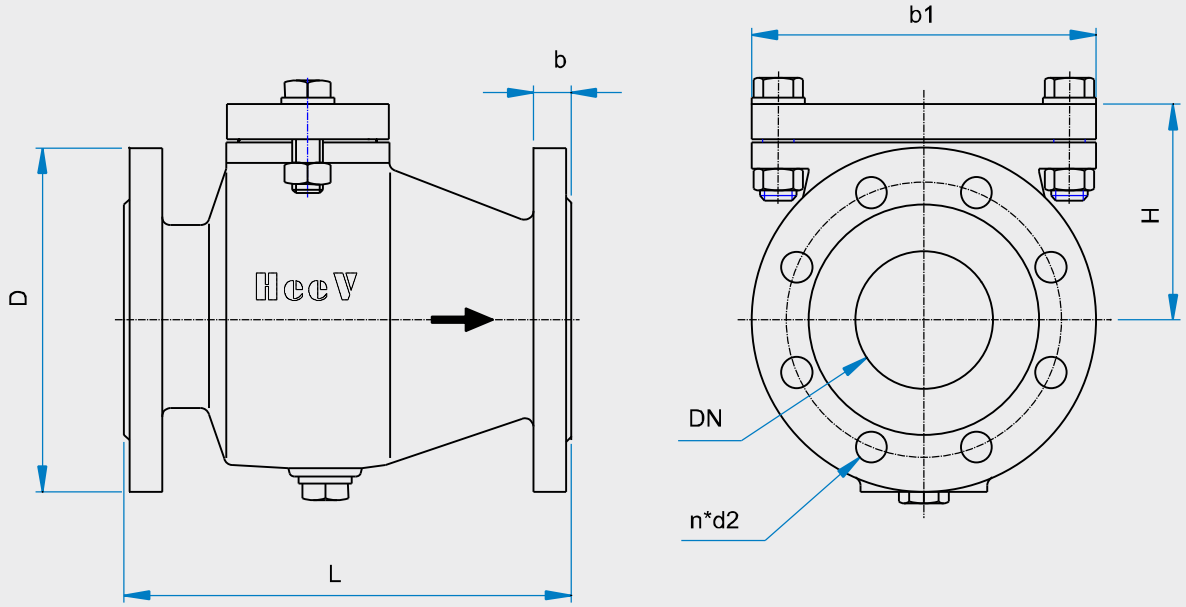

Dimensions **ابعاد**

DN mm	PN bar	L* mm	H mm	b1 mm	b** mm	D** mm	K** mm	n**	d2** mm	Weight Kg
50	10/16	200	105	165	20	165	125	4	19	13.5
65	10/16	240	120	185	20	185	145	4	19	18.5
80	10/16	260	127	200	22	200	160	8	19	23
100	10/16	300	145	220	24	220	180	8	19	28
125	10/16	350	175	250	26	250	210	8	19	47.5
150	10/16	400	203	285	26	285	240	8	23	59.5
200	10	500	245	340	30	340	295	8	23	91
200	16	500	245	340	30	340	295	12	23	91

***** Hydrostatic Test Pressure** ***** فشار تست هیدرو استاتیک**

PN bar	فشار اسمی بار	Test Pressure bar	فشار تست بار
		Body	بدنه
10		17	
16		25	

* DIN 3202 – F6 ** DIN 2501 *** DIN EN 12266-1

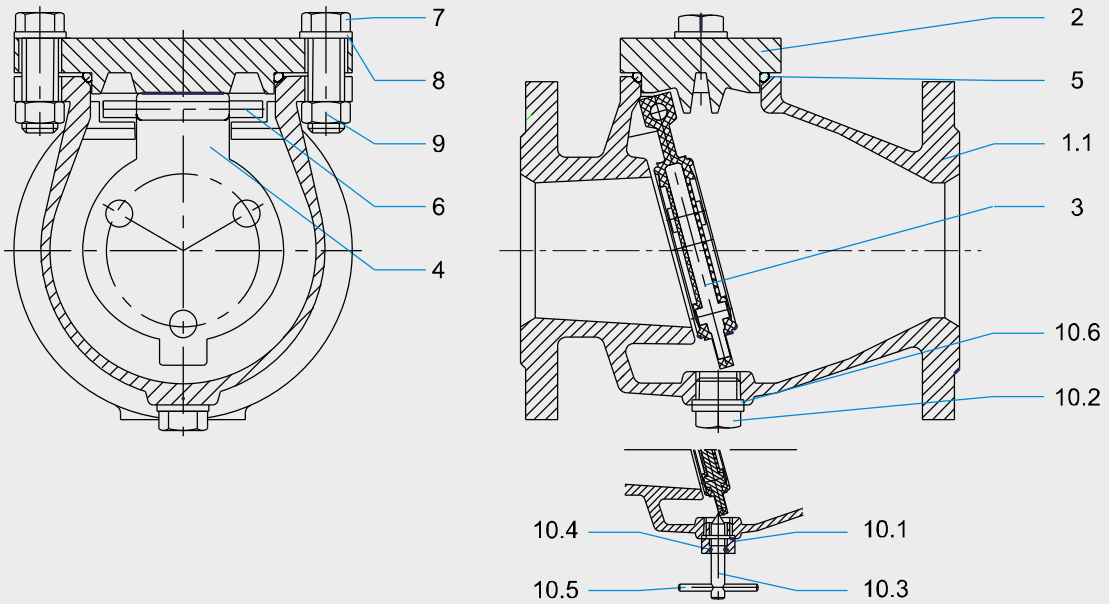

Part List

لیست قطعات

Part No. شماره قطعه	Part Name نام قطعه	Material / Standard جنس / استاندارد	Spare Parts قطعات یدکی
1.1	Body without Seat ring بدنه بدون رینگ آببندی	Ductile Cast Iron DIN 1693 (GGG40)	
1.2	*Body with Seat ring *بدنه با رینگ آببندی		
1.3	*Seal Ring *رینگ آببندی	Bronze DIN 1705 Rg5	
2	Bonnet درپوش	Ductile Cast Iron DIN 1693 (GGG40)	
3	Gate Core هسته زبانه	Ductile Cast Iron DIN 1693 (GGG40)	●
4	Gate Coating پوشش زبانه	EPDM or NBR	●
5	Bonnet Seal ring اُرینگ درپوش		●
6	Shaft محور	Stainless Steel DIN 17440 (X20Cr13)	●
7	Bonnet Screw پیچ درپوش	DIN 933 (Galvanized Steel)	
8	Bonnet Screw Washer واشر پیچ درپوش	DIN 125 – A (Galvanized Steel)	
9	Bonnet Screw Nut مهره پیچ درپوش	DIN 934 (Galvanized Steel)	
10.1	Lifting Device Body تنه اهرم بالا بر	Bronze DIN 1705 Rg5	●
10.2	Drainage Plug درپوش تخلیه		●
10.3	Stem محور	Stainless Steel DIN 17440 (X20Cr13)	●
10.4	Drainage Plug O-ring اُرینگ درپوش تخلیه	EPDM or NBR	●
10.5	Pin پین	Stainless Steel DIN 17440 (X20Cr13)	●
10.6	Plug Washer واشر درپوش	Copper	

* On request

* طبق درخواست

HeeV® Industrial Valves

شرکت هیو افراس آب

تولید کننده شیر های صنعتی

هیو®

شیر یکطرفه سوپاپی

Non- Return Valve (Lift type)

www.heevvalve.com

Non-Return Valve (Lift type)

شیر یکطرفه سوپاپی

DN 50 … 200

PN 10 & PN 16

سایز ۵۰ تا ۲۰۰ میلیمتر

فشار کاری ۱۰ و ۱۶ بار

زمینه های کاربرد: جلوگیری از برگشت جریان در تامین آب، تصفیه خانه ها، فاضلاب، آبیاری، سد ها، موتور خانه ها، نیرو گاه ها و غیره. مورد استفاده برای سیالاتی چون آب آشامیدنی، فاضلاب، روغن و غیره تا دمای C °۱۲۰.

Field of application: Back flow prevention in water supplies, water treatment, waste water, irrigation, dams, pumping stations, industries, power plants and etc. It can be used for fluids such as drinking water, waste water, oil and etc. up to 120°C.

ویژگی ها:

- ✓ ابعاد فلنج شیر: مطابق استاندارد DIN 2501
- ✓ فاصله فلنج تا فلنج شیر: مطابق استاندارد DIN 3202– F1
- ✓ فشار تست هیدرو استاتیک: مطابق استاندارد DIN EN 12266-1
- ✓ حفاظت از خوردگی : پوشش کامل با رنگ پودری اپوکسی الکترو استاتیک آبی (RAL 5005) مطابق استاندارد DIN 30677-T2
- ✓ قابلیت نصب شیر در هر وضعیت

جنس مواد:

- ✓ بدنه و درپوش: چدن داکتیل (GGG40)
- ✓ رینگ آببندی بدنه و سوپاپ:فولاد زنگ نزن (X20Cr13)
- ✓ محور و فنر: فولاد زنگ نزن (X20Cr13)
- ✓ قطعات لاستیکی: سیلیکون

به سفارش:

- ✓ قطعات لاستیکی از جنس NBR و وایتون برای دما های بالاتر

Features:

- ✓ Flanges: according to DIN 2501
- ✓ Face to face: according to DIN 3202 – F1
- ✓ Hydrostatic test pressure :according to DIN EN 12266-1
- ✓ Corrosion protection: Completely coated with blue color (RAL 5005) electro-static epoxy powder coating according to DIN 30677-T2
- ✓ Ability to install in every position

Materials:

- ✓ Body and Bonnet: Ductile Cast Iron DIN 1693 (GGG40)
- ✓ Body seat ring and Disc :Stainless steel DIN 17440 (X20Cr13)
- ✓ Stem: Stainless steel DIN 17440 (X20Cr13)
- ✓ Elastometric Parts: Silicon

Alternatives:

- ✓ Elastometric materials of NBR and Viton for higher temperatures

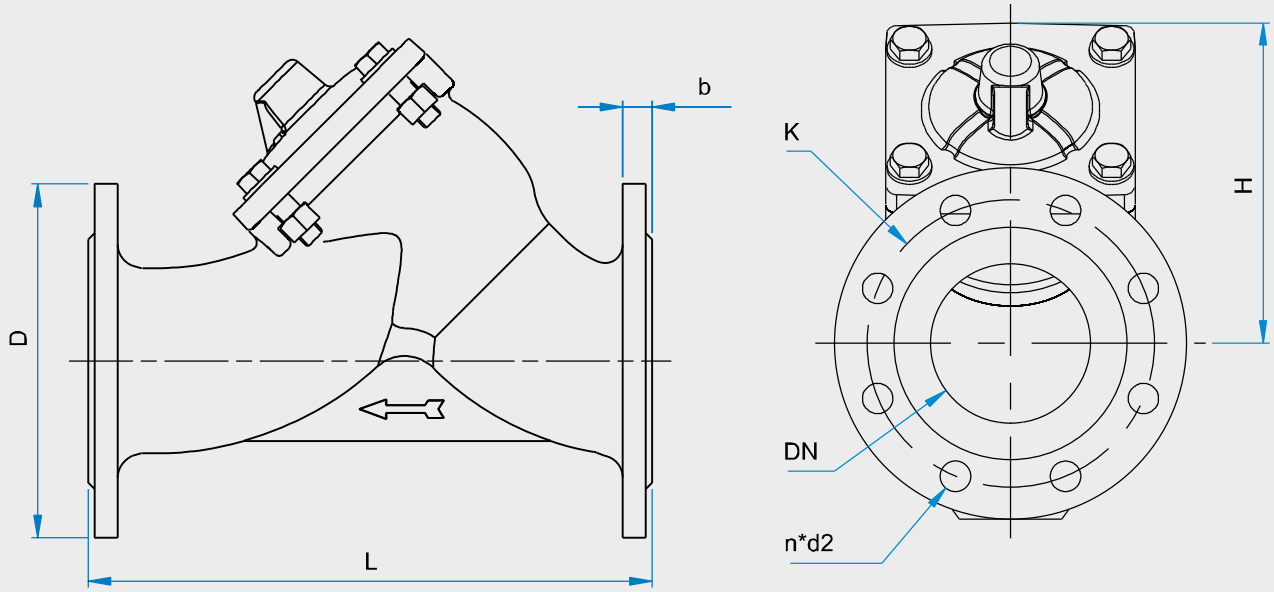

Dimensions **ابعاد**

DN mm	PN bar	L* mm	H mm	b** mm	D** mm	K** mm	n**	d2** mm	Weight Kg
50	10/16	230	140	19	165	125	4	19	13
65	10/16	290	150	19	185	145	4	19	15.5
80	10/16	310	175	19	200	160	8	19	19
100	10/16	350	200	19	220	180	8	19	22
125	10/16	400	260	19	250	210	8	19	37
150	10/16	480	320	19	285	240	8	23	57
200	10	600	390	20	340	295	8	23	85
200	16	600	390	20	340	295	12	23	85

***** Hydrostatic Test Pressure** ***** فشار تست هیدرو استاتیک**

PN bar / فشار اسمی بار	Test Pressure bar / فشار تست بار
	Body / بدنه
10	17
16	25

* DIN 3202 – F1 ** DIN 2501 *** DIN EN 12266-1

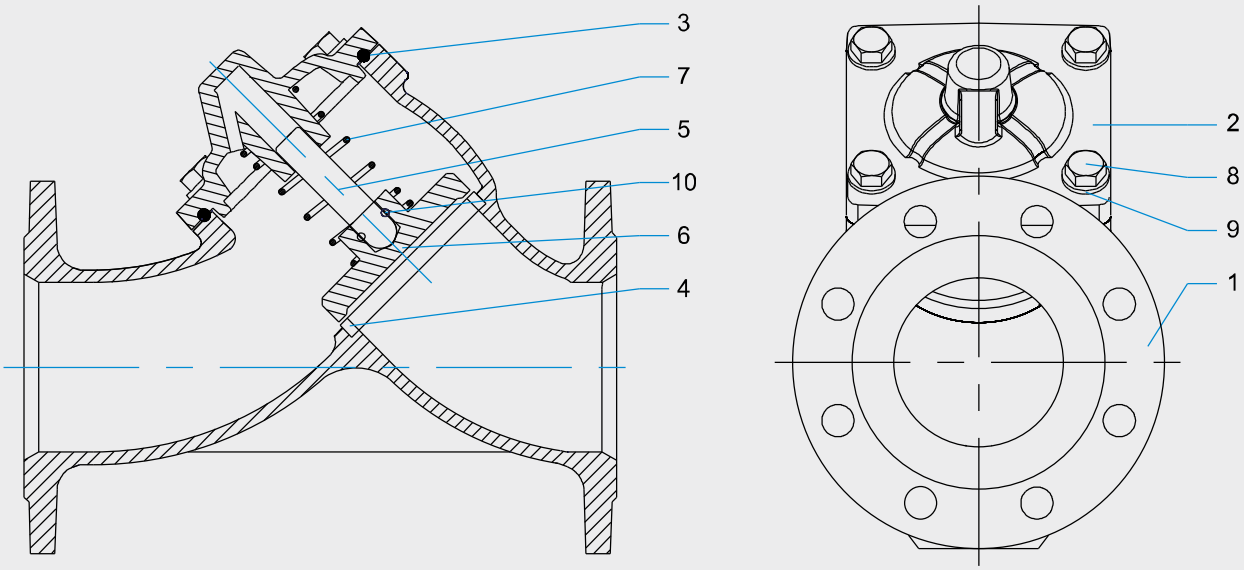

Part List **لیست قطعات**

Part No. شماره قطعه	Part Name نام قطعه		Material / Standard جنس / استاندارد	Spare Parts قطعات یدکی
1	Body	بدنه	Ductile Cast Iron DIN 1693 (GGG40)	
2	Bonnet	درپوش		
3	Bonnet Seal ring	اُرینگ درپوش	Silicon or Viton	●
4	Body Seat Ring	رینگ آببندی بدنه	Stainless Steel DIN 17440 (X20Cr13)	
5	Stem	محور		●
6	Disc	سوپاپ		●
7	Spring	فنر		●
8	Bonnet Screw	پیچ درپوش	DIN 933 (Galvanized Steel)	
9	Bonnet Screw Washer	واشر پیچ درپوش	DIN 125 – A (Galvanized Steel)	
10	Bonnet Screw Nut	مهره پیچ درپوش	DIN 934 (Galvanized Steel)	

HeeV® Industrial Valves

شرکت هیو افراس آب

تولید کننده شیر های صنعتی

هیو®

شیر آتشنشانی دفنی

Underground Hydrant

www.heevvalve.com

Underground Hydrant (Automatic Drainage)

شیر آتش نشانی دفنی (تخلیه خودکار)

DN 80 … 100
PN 10 & PN 16

سایز ۸۰ تا ۱۰۰ میلیمتر
فشار کاری ۱۰ و ۱۶ بار

زمینه های کاربرد: تامین و توزیع آب از خطوط اصلی لوله در مواقع اطفاء حریق و غیره در شهر ها، بیمارستان ها، مراکزآموزشی و غیره تا دمای C ۷۰° .

این شیر عمدتا برای نصب در محفظه های کم عمق و آجر چینی شده مورد استفاده قرار می گیرد.

Field of application: Water supply and distribution from main pipe line in case of fire fighting and etc. in cities, hospitals, educational departments and etc. up to 70°C.

It is mainly used for installation in low depths or brick walled bricks.

ویژگی ها:

- ✓ طراحی شیر: مطابق استاندارد BS 750
- ✓ ابعاد فلنج: مطابق استاندارد DIN 2501
- ✓ فشار تست هیدرو استاتیک: مطابق استاندارد DIN EN 12266 - 1
- ✓ حفاظت از خوردگی : پوشش کامل با رنگ پودری پلی استر الکترو استاتیک قرمز (RAL 3020)مطابق استاندارد DIN 30677-T2
- ✓ کوپلینگ خروجی ("2½ یا 65 mm) رزوه دار
- ✓ سیستم تخلیه خودکار این شیر این اطمینان را می دهد که پس از استفاده شیر به طور کامل تخلیه شود .

جنس مواد :

- ✓ کلاهک و بدنه: چدن داکتیل (GGG40)
- ✓ زبانه: چدن داکتیل (GGG40) با واشر آببندی EPDM
- ✓ محور: فولاد زنگ نزن (X20Cr13)
- ✓ قطعات لاستیکی: EPDM

Features:

- ✓ Design: according to BS 750
- ✓ Flanges: according to DIN 2501
- ✓ Hydrostatic test pressure: according to DIN EN 12266-1
- ✓ Corrosion protection: Completely coated with red color (RAL 3020) electro -static polyester powder coating according to DIN 30677-T2
- ✓ 2½" or 65 mm threaded outlet coupling
- ✓ Automatic drain system of this valve ensures total emptying of the hydrant after use

Materials:

- ✓ Body and Bonnet : Ductile Cast Iron DIN 1693 (GGG40)
- ✓ Gate: Ductile Cast Iron DIN 1693 (GGG40) with EDM sealing gasket
- ✓ Stem: Stainless steel DIN 17440 (X20Cr13)
- ✓ Elastometric Parts: EPDM

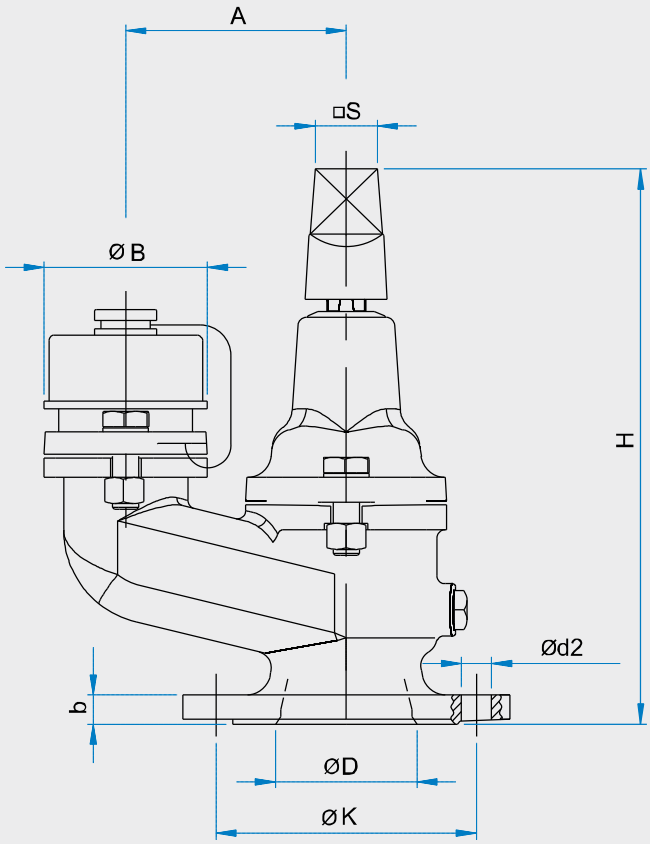

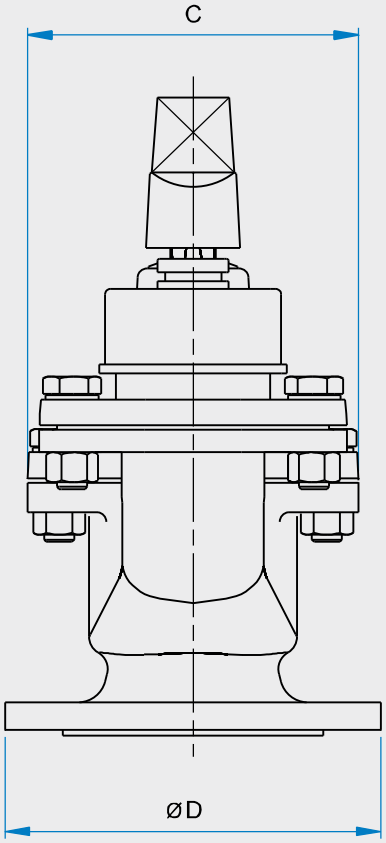

Dimensions **ابعاد**

DN mm	PN bar	H mm	C mm	A mm	ØB mm	b* mm	D* mm	K* mm	n*	d2* mm	□S mm	Weight Kg
80	10/16	340	177	135	100	19	200	160	8	19	27	16.5
100	10/16	340	177	135	100	19	220	180	8	19	27	18

**** Hydrostatic Test Pressure** **** فشار تست هیدرو استاتیک**

PN bar	فشار اسمی بار	Test Pressure bar فشار تست بار	
		Body بدنه	Seal آب بندی
10		17	11
16		25	17.6

* DIN 2501 ** DIN EN12266-1

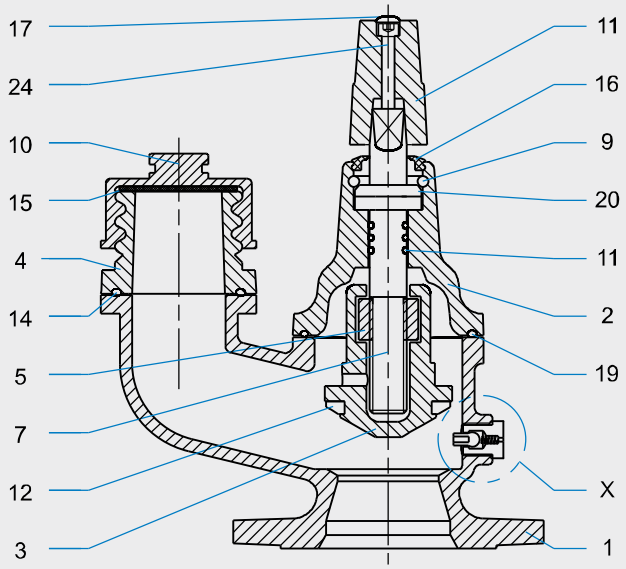

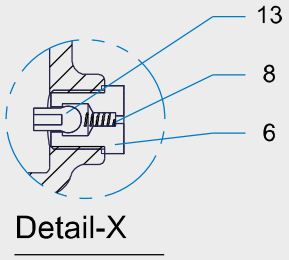

Part List **لیست قطعات**

Part No. شماره قطعه	Part Name نام قطعه	Material / Standard جنس / استاندارد	Spare Parts قطعات یدکی
1	Body بدنه	Ductile Cast Iron DIN 1693 (GGG40)	
2	Bonnet کلاهک		
3	Gate زبانه		
4	Outlet Inter mediate واسط خروجی	BRONZE DIN 1705 Rg5	●
5	Stem Nut مهره محور		●
6	Discharge Valve شیر تخلیه		●
7	Stem محور	Stainless Steel DIN 17440 (X20Cr13)	●
8	Spring فنر		●
9	Stem Key خار محور		●
10	Cap درپوش	Cast Iron DIN 1691 (GG25)	●
11	Square Cap آچار خور		●
12	Wedge Sealing Gasket واشر آببندی زبانه	EPDM	●
13	Blocker گوی شیر تخلیه		●
14	Outlet O-ring اُرینگ خروجی		●
15	Cap Gasket واشر درپوش		●
16	Dust Seal گرد گیر		●
17	Screw Cap سرپوش پیچ		●
18	Bonnet Seal ring واشر قالپاق		●
19	Stem Washer واشر محور	DIN 125 – B (Galvanized Steel)	
20	Square Cap Screw پیچ آچار خور	DIN 912 (Steel 8.8)	
21	Bonnet Screw Washer واشر پیچ درپوش	DIN 125 – A (Galvanized Steel)	
22	Bonnet Screw پیچ درپوش	DIN 933 (Galvanized Steel)	
23	Bonnet Screw Nut مهره پیچ درپوش	DIN 934 (Galvanized Steel)	

HeeV® Industrial Valves

شرکت هیو افراس آب

تولید کننده شیر های صنعتی

هیو®

شیر آتش نشانی ایستاده

Surface Hydrant

www.heevvalve.com

شیر آتش نشانی ایستاده

Surface Hydrant

سایز۸۰ تا۱۵۰ میلیمتر
فشار کاری ۱۰ و۱۶ بار

DN 80…150
PN 10 & PN 16

زمینه های کاربرد: تامین و توزیع آب از خطوط اصلی لوله در مواقع اطفاء حریق و غیره در شهر ها، بیمارستان ها، مراکزآموزشی و غیره تا دمای ۷۰° C .

Field of application: Water supply and distribution from main pipe line in case of fire fighting and etc. in cities, hospitals, educational departments and etc. up to 70°C.

ویژگی ها:

- ✓ روند تست : مطابق استاندارد ISIRI 2481
- ✓ ابعاد فلنج: مطابق استاندارد DIN 2501
- ✓ فشار تست هیدرو استاتیک: مطابق استاندارد DIN EN 12266 - 1
- ✓ حفاظت از خوردگی : پوشش کامل با رنگ پودری پلی استر الکترو استاتیک قرمز (RAL 3020) مطابق استاندارد DIN 30677-T2.
- ✓ این شیر از یک طراحی ایمن با فلنج شکننده و میل محور با اتصال جدا شونده برخوردار است که این امکان را فراهم می کند که در هنگام اصابت با وسیله نقلیه، بخش بالایی شیر جدا شده، ضربه وارده به خط لوله اصلی را کاهش داده و از خروج آب جلوگیری کند.
- ✓ طراحی این شیر بگونه ای است که پس از اصابت ضربه، تنها با تعویض چهار عدد پیچ نیم-برشی که برای اتصال فلنج ها استفاده شده اند، شیر به راحتی ترمیم می شود.
- ✓ سیستم تخلیه خودکار این شیر این اطمینان را می دهد که پس از استفاده، شیر به طور کامل تخلیه شود.

جنس مواد:

- ✓ کلاهک، بدنه، شیر آببند و زانوی پایه: چدن داکتیل (GGG40)
- ✓ زبانه: هسته چدن داکتیل (GGG40) با روکش EPDM
- ✓ محور: فولاد زنگ نزن (X20Cr13)
- ✓ میل محور واسط: لوله گالوانیزه

به سفارش:

- ✓ تولید طبق ارتفاع های متفاوت درخواستی (ارتفاع نازل و دهانه ورودی شیر از سطح زمین)

Features:

- ✓ Test Procedure : according to ISIRI 2481
- ✓ Flanges: according to DIN 2501
- ✓ Hydrostatic test pressure :according to DIN EN 12266-1
- ✓ Corrosion protection: Completely coated with red color (RAL 3020) electro -static polyester powder coating according to DIN 30677-T2
- ✓ This valve features a safety design with breakable flange and removable stem rod coupling, this allows hydrant head assembly to be struck by a vehicle and break away reducing the impact on the main pipe line and prevents the water going out.
- ✓ The design of this valve is in such manner that the valve easily can be repaired after the accident only by replacing four semi - cut screws used to connecting the flanges.
- ✓ Automatic drain system of this valve ensures total emptying of the hydrant after use.

Materials:

- ✓ Nozzle section, Barrels, Main valve and Footbend: Ductile Cast Iron DIN 1693 (GGG40)
- ✓ Gate: Ductile Cast Iron DIN 1693 (GGG40) Core with vulcanized rubber coating of EPDM
- ✓ Stem: Stainless steel DIN 17440 (X20Cr13) to DIN 103
- ✓ Stem rod: Galvanized pipe

Alternatives:

- ✓ Manufacturing according to the different requested heights of nozzle and inlet from the ground line.

*** Hydrostatic Test Pressure** *** فشار تست هیدرو استاتیک**

PN فشار اسمی bar بار	Test Pressure bar فشار تست بار	
	Body بدنه	Seal آب بندی
10	17	11
16	25	17.6

* DIN EN 12266-1

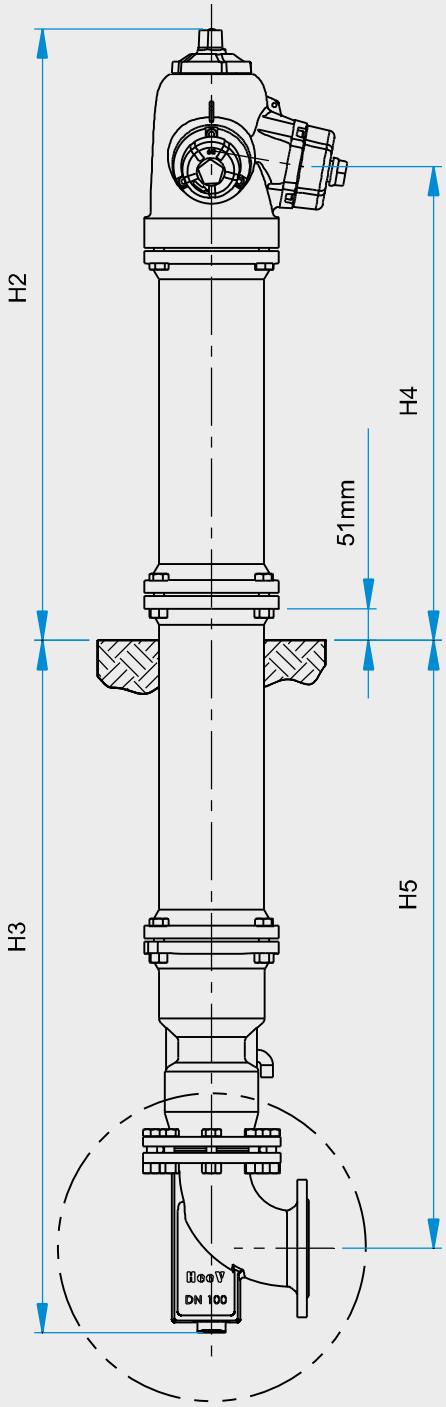

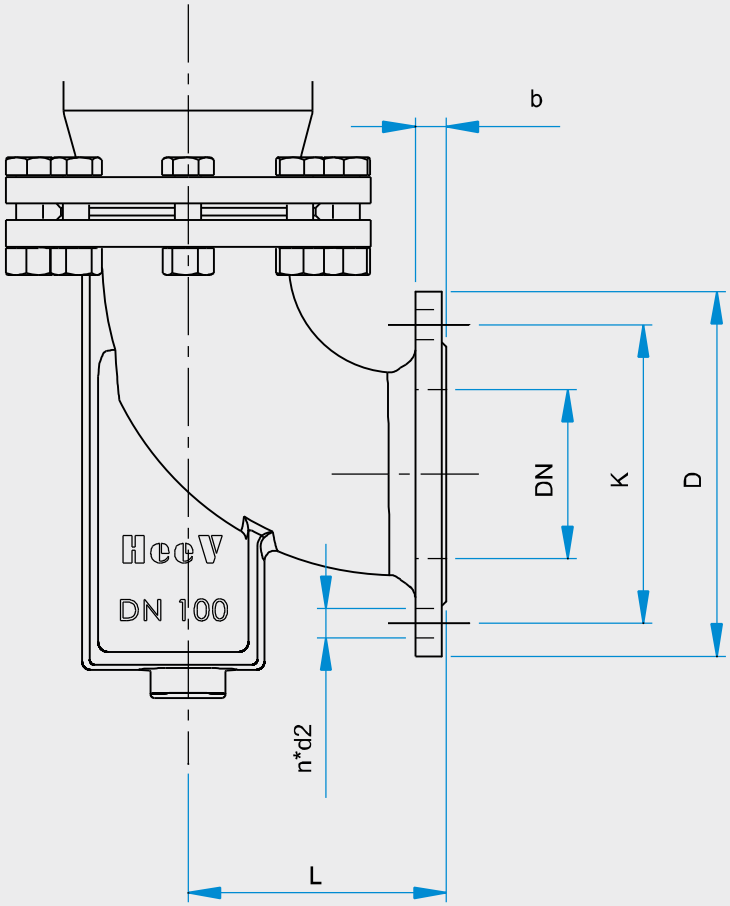

Dimensions **ابعاد**

Inlet DN (mm)	PN bar	H1 mm	H2 mm	H3 mm	H4 mm	H5 mm	D** mm	K** mm	d2** mm	n**	b** mm	L mm	Weight Kg
80	10/16	2088	980	1108	760	974	200	160	19	8	19	157	134
100	10/16	2088	980	1108	760	974	220	180	19	8	19	157	135
150	10/16	2115	980	1135	760	974	285	240	19	8	23	172	138

** DIN 2501

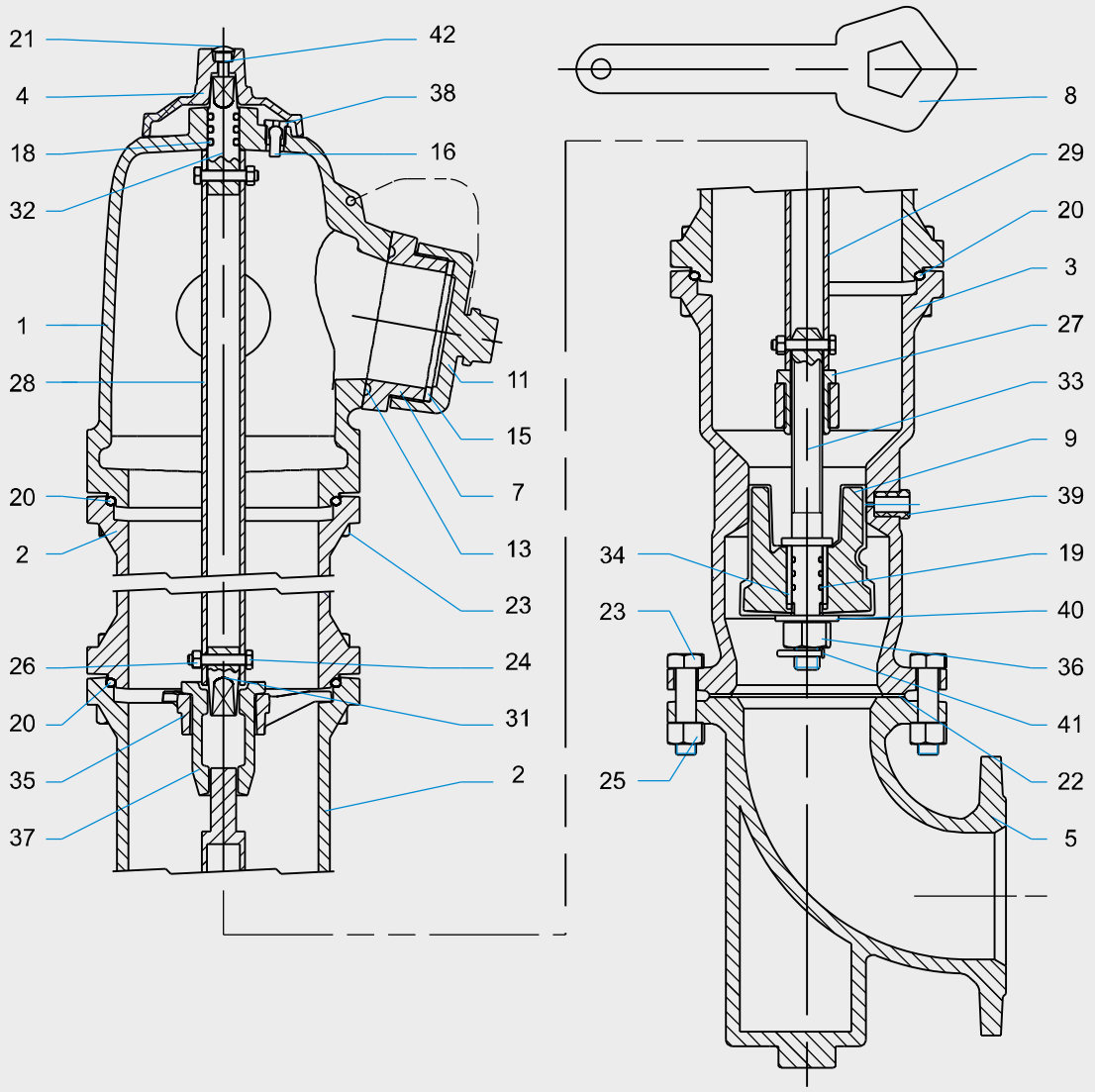

Part List **لیست قطعات**

Part No. شماره قطعه	Part Name نام قطعه		Material / Standards جنس/ استاندارد	Spare Parts قطعات یدکی
1	Nozzle Section	کلاهک نازل	Ductile Cast Iron DIN 1693 (GGG40)	
2	Barrel	تنه		
3	Main Valve	شیر آببند		
4	Operating Nut	کلاهک آچار خور		●
5	Foot bend	زانوی پایه		
6	Nozzle 65	نازل ۶۵		●
7	Nozzle 100	نازل ۱۰۰		●
8	Operating Wrench	آچار		●
9	Gate Core	هسته زبانه		●

10	Cap 65 درپوش ۶۵	Cast Iron DIN 1691 (GG25)	●
11	Cap 100 درپوش ۱۰۰		●
12	Nozzle 65 O-ring اُرینگ نازل ۶۵	EPDM	●
13	Nozzle 100 O-ring اُرینگ نازل ۱۰۰		●
14	Cap 65 Gasket واشر درپوش ۶۵		●
15	Cap 100 Gasket واشر درپوش ۱۰۰		●
16	Blocker گوی شیر تخلیه هوا		●
17	Gate Coating پوشش زبانه		●
18	Top Stem O-ring اُرینگ محور بالایی		●
19	Stem O-ring اُرینگ محور		●
20	Barrel O-Ring اُرینگ بدنه		●
21	Socket Head Cap Screw Cover		●
22	Main Valve Gasket واشر شیر آببند		●
23	Body Bolt پیچ بدنه	DIN 933 (Galvanized Steel)	
24	Rod Bolt پیچ میل محور		
25	Body Bolt Nut مهره پیچ بدنه	DIN 934 (Galvanized Steel)	
26	Rod Bolt Nut مهره پیچ میل محور		
27	Stop Nut مهره زبانه	DIN 934 (Stainless Steel)	
28	Upper Stem Rod میل محور بالایی	Galvanized Steel	●
29	Lower Stem Rod میل محور پایینی		●
30	Cap Chain زنجیر درپوش		
31	Tapper Connector واسط مخروطی	Stainless Steel DIN 17440 (X20Cr13)	●
32	Top Stem محور بالا		●
33	Main valve Stem محور آببند		●
34	Gate Bush بوش زبانه	Bronze DIN 1705 Rg5	●
35	Triple Star سه پری		●
36	Stem Nut مهره محور		●
37	Stem Coupling کوپلینگ محور		●
38	Air Release Valve شیر تخلیه هوا		●
39	Discharge Plug درپوش تخلیه	PE	●
40	Stem Washer واشر محور	DIN 125 (Stainless Steel)	
41	Stem Cotter Pin پین محور	DIN 94 (Stainless Steel)	
42	Operating Nut Screw پیچ کلاهک محور	DIN 912 (Steel 8.8)	
43	Nozzle Screw پیچ نازل		
44	Barrel Bolt Washer واشر پیچ بدنه	DIN 125 (Galvanized Steel)	

HeeV® Industrial Valves

شرکت هیو افراس آب

تولید کننده شیر های صنعتی

هیو®

شیر هوا (دو محفظه دو روزنه)

Air Valve (Double Chambers- Double Orifices)

www.heevvalve.com

Air Valve
(Single Chamber Single Orifice-
Double Chambers Double Orifices)

شیر هوا
(تک محفظه تک روزنه- دو محفظه دو روزنه)

DN 50 … 100
PN 10/16

سایز ۵۰ تا ۱۰۰ میلیمتر
فشار کاری ۱۰/۱۶ بار

زمینه های کاربرد: تخلیه هوا و هوادهی خودکار در خطوط اصلی و فرعی آب تا دمای ۷۰ °C.

Field of application: Automatic air venting of the fluid in main and supply lines up to 70 °C

ویژگی ها:

✓ابعاد فلنج شیر: مطابق استاندارد DIN 2501
✓فشار تست هیدرو استاتیک: مطابق استاندارد DIN EN 12266-1
✓حفاظت از خوردگی : پوشش کامل با رنگ پودری اپوکسی الکترو استاتیک آبی (RAL 5005) مطابق استاندارد DIN 30677-T2
✓تعداد کم قطعات داخلی
✓اعمال فشار کمتر به خط لوله بنا بر وزن کم شیر

جنس مواد:

✓بدنه و درپوش: چدن داکتیل(GGG40)
✓واشر آببندی: EPDM/ NBR
✓محور و گوی اصلی: فولاد زنگ نزن
✓قطعات داخلی: مواد زنگ نزن

به سفارش:

✓قطعات داخلی مقاوم به دمای بالاتر

Features:

✓ Flanges: according to DIN 2501
✓ Hydrostatic test pressure: according to DIN EN 12266-1
✓ Corrosion protection: Completely coated with blue color (RAL5005) electro-static epoxy powder coating according to DIN 30677-T2
✓ Less interior parts
✓ Applying less force to the pipeline due to its lower weight

Materials:

✓ Body and Bonnet: Ductile Cast Iron DIN 1693 (GGG40)
✓ Elastomeric Parts: EPDM/ NBR
✓ Float: Stainless Steel
✓ Trim: Stainless material

Alternatives:

✓ Interior parts resistant to a higher temperature

شرکت هیو افراس آب

تولید کننده شیر های صنعتی

هیو®

شیر پروانه ای (ویفری)

Butterfly Valve (Wafer Type)

HeeV® Industrial Valves

www.heevvalve.com

Butterfly Valve (Wafer type)

DN 50 … 250

PN10

شیر پروانه ای (نوع ویفری)

سایز ۵۰ تا ۲۵۰ میلیمتر

فشار کاری ۱۰ بار

زمینه های کاربرد: قطع و وصل و کنترل جریان در تامین آب، تصـــــــــــفیه خانه ها، فاضلاب، آبیاری، سدها، موتورخانه ها، نیروگاه ها و غیره. مورد استفاده برای سیالاتی چون آب آشامیدنی، فاضلاب و روغن (به سفارش) تا دمای ۷۰ °C.

Field of application: Opening, closing and controlling fluid flow in water supplies, water treatment, waste water, irrigation, pumping stations, industries, power plants, etc. It can be used for fluids such as drinking water, waste water and oil (if ordered) up to 70°C.

ویژگی ها:

✓ابعاد فلنج شیر: مطابق استاندارد DIN 2501

✓فاصله فلنج تا فلنج شیر: DIN 3202 (DIN EN 558 series 20)

✓فشار تست هیدرو استاتیک: مطابق استاندارد DIN EN 12266-1

✓حفاظت از خوردگی : پوشش کامل با رنگ پودری اپوکسی الکترواستاتیک آبی (RAL 5005) مطابق استاندارد DIN 30677-T2.

✓بدون نیاز به واشر آببندی فلنج

✓لاستیک آببندی قابل تعویض

✓قابلیت نصب شیر در تمام حالات

جنس مواد:

✓بدنه، دیسک و دسته: چدن داکتیل (GGG40)

✓لاینینگ داخل بدنه: EPDM (به سفارش NBR)

✓محور: فولاد زنگ نزن (X20Cr13)

به سفارش:

✓دیسک و محور مقاوم به آب شور دریا یا سیالات دیگر

✓لاینینگ مقاوم به روغن و دمای بالا

Features:

✓ Flanges: according to DIN 2501
✓ Face to face: according to DIN 3202 (DIN EN 558 series 20)
✓ Hydrostatic test pressure: according to DIN EN 12266-1
✓ Corrosion protection: Completely coated with blue color (RAL5005) electro-static epoxy powder coating according to DIN 30677-T2
✓ No need for any sealing washer between the valve and connecting flanges
✓ Replaceable lining
✓ The possibility to instal the valve in any position

Materials:

✓ Body, Handle and Disk: Ductile Cast Iron DIN 1693 (GGG40)
✓ Elastomeric Parts: EPDM/ NBR
✓ Stem: Stainless Steel (X20Cr13)

Alternatives:

✓ Disk and stem resistant to seawater or other fluids
✓ Lining resistant to a higher temperature

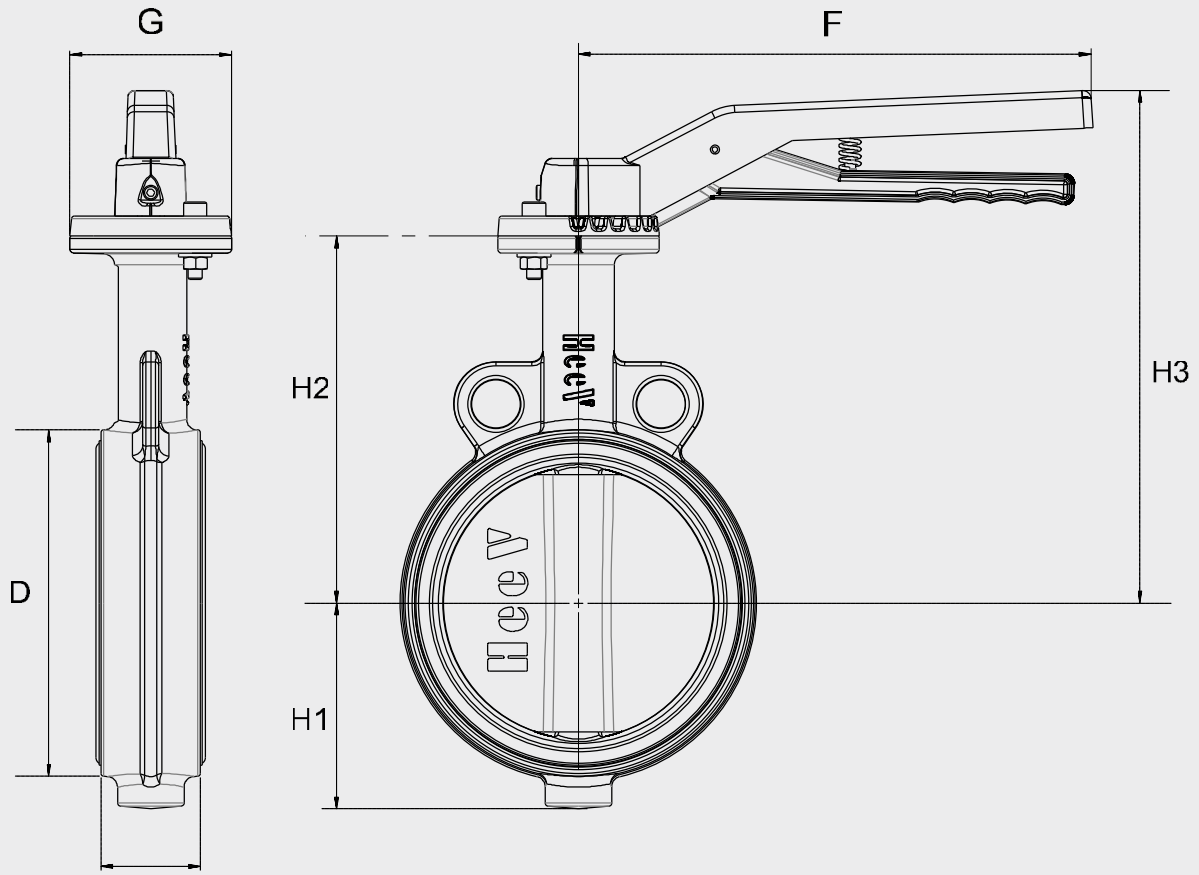

Dimensions

ابعاد

DN mm	PN bar	L* mm	H1 mm	H2 mm	H3 mm	F mm	G** mm	Flange	□s mm	Weight Kg
50	10	43	60	127	260	200	65	F05	11	3.5
65	10	46	67	137	277	200	65	F05	11	4.2
80	10	46	80	162	315	250	90	F07	11	5.2
100	10	52	88	168	330	250	90	F07	11	5.7
125	10	56	102	184	365	285	90	F07	17	7.7
150	10	56	114	204	395	285	90	F07	17	8.2
200	10	60	146	230	455	285	90	F07	17	13
250	10	68	200	270	550	350	125	F10	22	25.5

***Hydrostatic Test Pressure

***فشار تست هیدرو استاتیک

PN bar / فشار اسمی بار	Test Pressure bar / فشار تست بار	
	Body بدنه	Seal آب بندی
10	17	11

* DIN 3202 (DIN EN 558 series 20) ** ISO 5211 *** DIN EN 12266-1

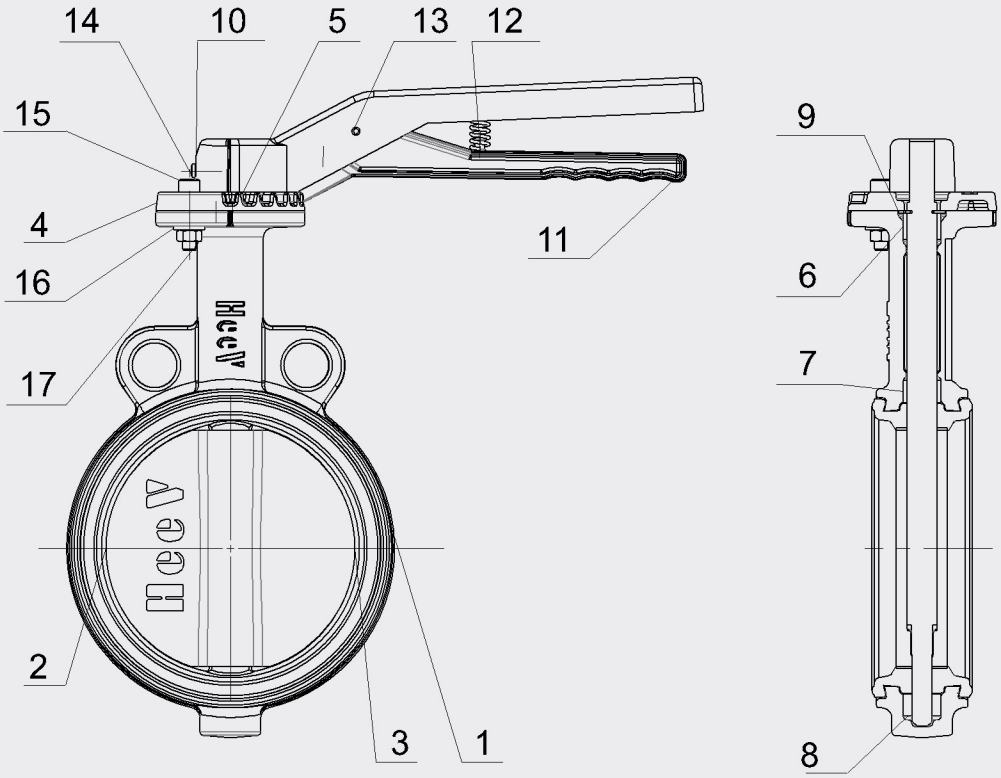

Part List **لیست قطعات**

Part No. شماره قطعه	Part Name نام قطعه		Material / Standard جنس / استاندارد	Spare Parts قطعات یدکی
1	Body	بدنه	Ductile Cast Iron DIN 1693 (GGG40)	
2	Lining	لاستیک آببندی	EPDM (NBR on request)	●
3	Disc	دیسک (پروانه)	Galvanized Ductile Cast Iron (Other on request)	
4	Positioner	صفحه مدرج	Cast Iron DIN 1691 (GG25) / Plastic	●
5	Shaft	محور	Stainless Steel DIN 17440 (X20Cr13)	
6	Bush	بوش	Brass/ ABS	●
7	Bush	بوش		●
8	Bush	بوش		●
9	Circlips	خار	Galvanized Steel (DIN 6799)	
10	Hand Lever	دسته	Ductile Cast Iron DIN 1693 (GGG40)	●
11	Lever	اهرم		●
12	Spring	فنر	Stainless Steel DIN 17440	
13	Roll Pin	پین چاکدار	Galvanized Steel (DIN 1481)	
14	Socket Set Screw	پیچ مغزی	Steel 8.8 (DIN 916)	
15	Hex Cap Screw	پیچ آلن	Galvanized Steel (DIN 933)	
16	Washer	واشر	Galvanized Steel	
17	Nut	مهره		

شرکت هیو افراس آب

تولید کننده شیر های صنعتی

هیو®

شیر حوضچه (تخلیه دیسکی)

Discharge Valve

HeeV® Industrial Valves

www.heevvalve.com

شیر تخلیه دیسکی (حوضچه هندلی)

Discharge Valve

سایز ۵۰ تا ۳۰۰ میلیمتر

DN 50 … 300

فشار کاری ۱۰ بار

PN10

زمینه های کاربرد: قطع و وصل و کنترل جریان در انتهای خصوط آب، تامین آب جهت مصارف کشاورزی یا آبیاری و تخلیه استخر ها برای سیالات تا دمای ۷۰ °C. در سه نوع ساده و زانودار جهت تخلیه و نوع نازلدار که امکان ادامه دادن مسیر آب را با استفاده از لوله های متفاوت از جمله لیفلت فراهم میکند.

Field of application: Opening, closing and controlling fluid flow at the end of water pipelines, the supply of water for agricultural purposes or irrigation and pools discharge for fluids up to 70 °C. They are presented in three types of the ordinary and bent types for discharging and the Nozzle type that makes it possible to continue the water flow by means of various types of pipes such as Lay Flat ones.

ویژگی ها:

✓ابعاد فلنج شیر: مطابق استاندارد DIN 2501

✓فشار تست هیدرو استاتیک: مطابق استاندارد DIN EN 12266-1

✓حفاظت از خوردگی : پوشش کامل با رنگ پودری اپوکسی الکترو استاتیک آبی (RAL 5005) مطابق استاندارد DIN 30677-T2.

✓واشر آببندی لاستیکی با قبلیت تعویض آسان

جنس مواد:

✓بدنه و دیسک: چدن داکتیل(GGG40)

✓دسته: چدن خاکستری

✓لاستیک آببند: EPDM مقاوم به پارگی

✓محور: فولاد زنگ نزن (X20Cr13)

به سفارش:

✓محصول با مهره برنزی فرج شده قابل تعویض

Features:

✓ Flanges: according to DIN 2501
✓ Hydrostatic test pressure: according to DIN EN 12266-1
✓ Corrosion protection: Completely coated with blue color (RAL5005) electro-static epoxy powder coating according to DIN 30677-T2
✓ Easily replaceable sealing gasket

Materials:

✓ Body and Disk: Ductile Cast Iron DIN 1693 (GGG40)
✓Handle: Cast Iron DIN 1691 (GG25)
✓ Sealing Gasket: EPDM
✓ Stem: Stainless Steel

Alternatives:

✓ Replaceable forged Bronze nut

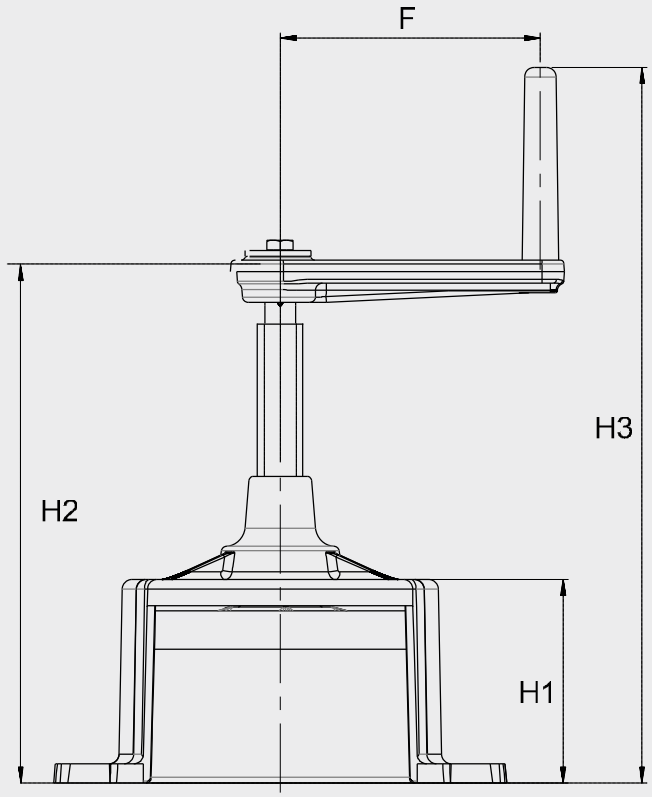

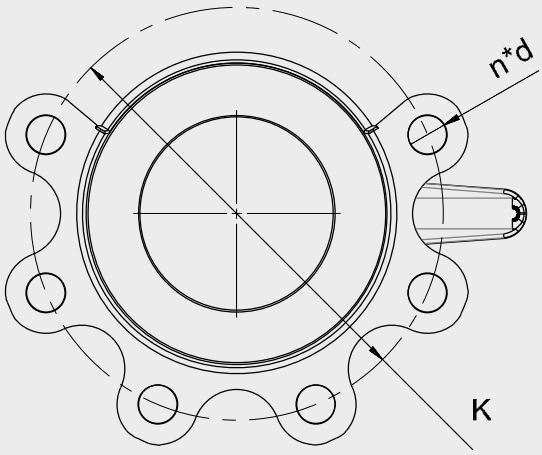

Dimensions ابعاد

DN	PN bar	K* mm	H1 mm	H2 mm	H3 mm	F mm	n*	d2* mm	□s mm	Weight Kg
100	10	180	105	285	380	140	8	19	13	5.5
125	10	210	110	290	385	140	8	19	13	6.5
150	10	240	130	325	420	140	8	23	13	8
200	10	295	155	365	460	140	8	23	13	11
250	10	350	180	470	565	140	8	23	13	16.2
300	10	400	230	545	640	140	12	23	13	23.2

**Hydrostatic Test Pressure **فشار تست هیدرو استاتیک

PN bar فشار اسمی بار	Test Pressure bar فشار تست بار	
	Body بدنه	Seal آب بندی
10	---	11

* DIN 2501

** DIN EN 12266-1

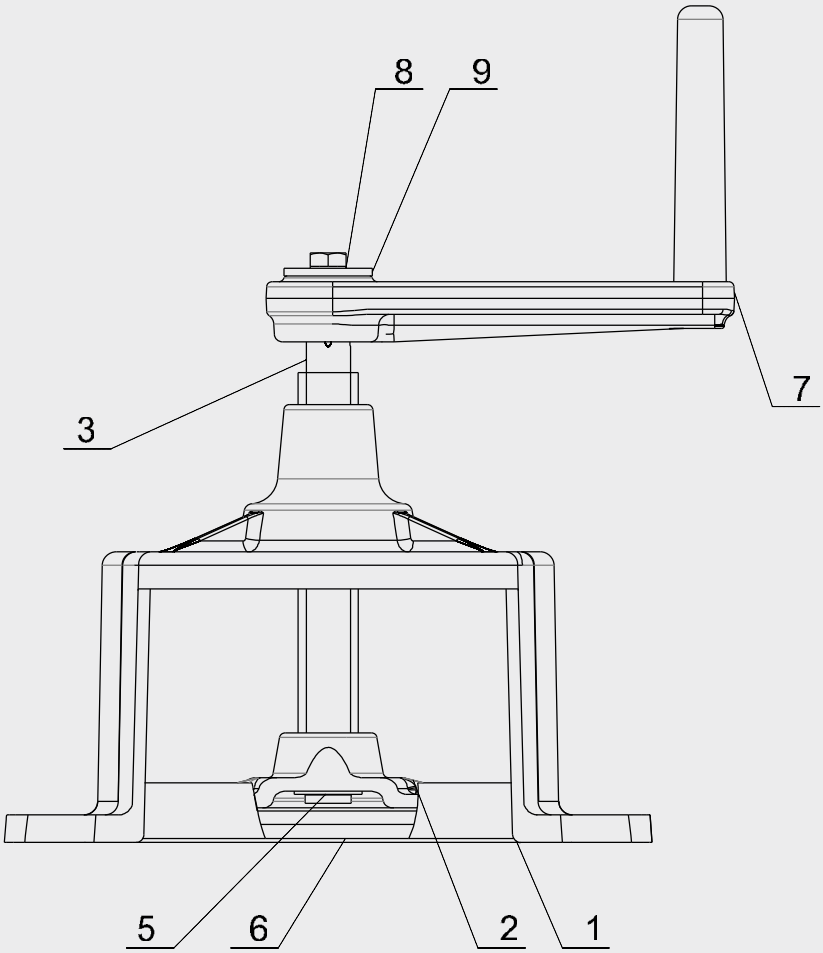

Part List **لیست قطعات**

Part No. شماره قطعه	Part Name نام قطعه	Material / Standard جنس / استاندارد	Spare Parts قطعات یدکی
1	Body بدنه	Ductile Cast Iron DIN 1693 (GGG40)	
2	Disc دیسک		
3	Stem محور	Stainless Steel DIN 17440 (X20Cr13)	
4	Washer واشر	Galvanized Steel	
5	E-Ring خار نعل اسبی	Stainless Steel DIN 17440 (X20Cr13)	
6	Sealing Gasket واشر آببند	EPDM or NBR	●
7	Hand Lever دسته	Cast Iron DIN 1691 (GG25)	●
8	Hex Screw پیچ	DIN 933 (Galvanized Steel)	
9	Washer واشر	Galvanized Steel	

شرکت هیو افراس آب

تولید کننده شیر های صنعتی

هیو®

شیر با اتصال کلمپی سریع

Quick-Clamp Fitting Valve

HeeV® Industrial Valves

www.heevvalve.com

شیر کشویی زبانه لاستیکی با اتصال کلمپی سریع

Quick-Clamp Fitting Valve

سایز ۵۰ تا ۳۰۰ میلیمتر

فشار کاری ۱۰/۱۶ بار

DN 50 … 300

PN 10/16

زمینه های کاربرد: خطوط لوله پلی اتیلن در تامین آب، تصفیه خانه ها، فاضلاب، آبیاری، ایستگاه های پمپاژ و غیره. مورد استفاده برای سیالاتی چون آب آشامیدنی، فاضلاب و روغن (به سفارش) تا دمای ۷۰ °C.

Field of application: In polyethylene pipelines in water supplies, water treatment, waste water, irrigation, pumping stations, etc. It can be used for fluids such as drinking water, waste water and oil (on request) up to 70°C.

ویژگی ها:

✓ابعاد سیلینگ و کلمپ ها: مطابق استاندارد لوله های پلی اتیلن ISIRI 1331

✓فاصله وجه تا وجه شیر: DIN 3202 – F4

✓فشار تست هیدرواستاتیک: مطابق استاندارد DIN EN 12266-1

✓حفاظت از خوردگی : پوشش کامل با رنگ پودری اپوکسی الکترواستاتیک آبی (RAL 5005) مطابق DIN 30677-T2.

مزایای منحصر به فرد:

✓نصب آسان و سریع مستقیما به روی لوله های پلی اتیلن بدون نیاز به هرگونه عملیات اضافی

✓حذف عملیات جوشکاری، فلنج پلی اتیلن، واشر و پیچ و مهره

✓بدون نیاز به عملیات پرداخت و رنده زدن لوله هاپس از برش

محدودیت های طرح:

× با توجه به کاهش طول لوله های پلی اتیلن در انقباضات ناشی از کاهش دمای محیط و اعمال نیرو به اتصال شیر، حداکثر طول قسمت آزاد لوله که به شیر متصل می شود نباید از ده متر تجاوز کند. لذا در خطوط لوله با طول بالا پیشنهاد می شود که عملیات مهار کردن خط لوله انجام شود.

جنس مواد:

✓کلمپ ها: چدن داکتیل(GGG40)

✓سیلینگ: EPDM/ NBR

Features:

✓ Dimensions of Clamps: according to ISIRI 1331
✓Face to face: according to DIN 3202- F4
✓ Hydrostatic test pressure: according to DIN EN 12266-1
✓ Corrosion protection: Completely coated with blue color (RAL5005) electro-static epoxy powder coating according to DIN 30677-T2

Unique advantages:

✓ Easy and Quick installation directly on the polyethylene pipe end without requiring any further preparation process.
✓ Omitting welding process, polyethylene flanges, sealing gasket and bolts.
✓ No need for finishing the pipe end after sawing.

Restrictions:

× Considering the shrinkage of polyethylene pipelines in the environment temperature decrease, which results in unwanted forces applied to the valve clamps, thus, the free length of the pipeline should not exceed more than 10 meters. So, it is highly recommended to fix the long pipelines every 20 meters by every possible method such as burying the pipeline with soil piles.

Materials:

✓ Clamps: Ductile Cast Iron DIN 1693 (GGG40)
✓ Elastomeric Parts: EPDM/ NBR

شرکت هیو افراس آب

تولید کننده شیر های صنعتی

هیو®

شیر های دسته بلند

(تلسکوپی و ثابت)

Extended Stem Valves

(Telescopic and Fixed type)

HeeV® Industrial Valves

www.heevvalve.com

Extended Stem Valves (Telescopic and fixed)

شیر های دسته بلند (تلسکوپی و ثابت)

DN 50 … 300

PN 10/16

سایز ۵۰ تا ۳۰۰ میلیمتر

فشار کاری ۱۰/۱۶بار

زمینه های کاربرد: مشابه شیر های معمولی و مناسب مواردی که شیر می بایست در عمقی نصب شود که دسترسی به آن دشوار می باشد. شیر های دسته بلند با ارتفاع ثابت مناسب استفاده در مواردی می باشند که خط لوله در عمق مشخصی قرار گرفته؛ درحالی که شیرهای دسته بلند تلسکوپی مناسب استفاده در مواردی می باشند که عمق جاگذاری خط لوله ممکن است متغیر باشد ویا بنا به هر نیاز دیگری ضروری است تا ارتفاع دسته به سهولت تنظیم شود.

Field of application: Similar to ordinary valves and suitable for the situations that valves are needed to be installed in a depth which makes it difficult to access the valve. The fixed extended valves are suitable for the cases that the pipeline is mounted in a predefined depth; while the telescopic extended stem valves are appropriate for the situations which the depth of pipeline may vary or due to any other need it is necessary to easily adjust the height of the extended stem.

ویژگی ها:

✓امکان تولید شیرهای دسته بلند با ارتفاع مورد سفارش مشتری
✓امکان جدا سازی دسته ی اضافه شده و استفاده از همان شیر به صورت معمولی
✓آببندی کامل از بیرون که امکان استفاده از شیر به صورت دفنی را می دهد
✓حفاظت از خوردگی: پوشش کامل با رنگ پودری اپوکسی الکترو استاتیک آبی (RAL5005) مطابق استاندارد DIN 30677-T2.
✓استفاده از بوشینگ های پلیمری جهت کاهش گشتاور عملکرد و طول عمر بالاتر
✓رابط های فولادی با پوشش گالوانیزه گرم با مقاومت خوردگی بسیار بالا

جنس مواد:

✓لوله و رابط ها: فولاد پوشش دار
✓محور فوقانی: فولاد زنگ نزن (X20Cr13)

به سفارش:

✓**محور یکپارچه**
✓رابط هایی از جنس فولاد زنگ نزن (304)

Features:

✓ The possibility to make stem length according to customer's order
✓The possibility to take apart the added extended stem and easily convert it to an ordinary one.
✓ Proper sealing from outside which makes it appropriate for burying
✓ Corrosion protection: Completely coated with blue color (RAL5005) electro-static epoxy powder coating according to DIN 30677-T2
✓ Using plastic bushings in order to a lower operating torque and higher longevity
✓ Hot-dip galvanized steel rods with outstanding corrosion resistance

Materials:

✓ Rods and pipes: Coated Steel
✓ Elastomeric Parts: EPDM/ NBR
✓ Upper Stem: Stainless Steel (X20Cr13)

Alternatives:

✓ Single stem
✓Rods of stainless steel (304)

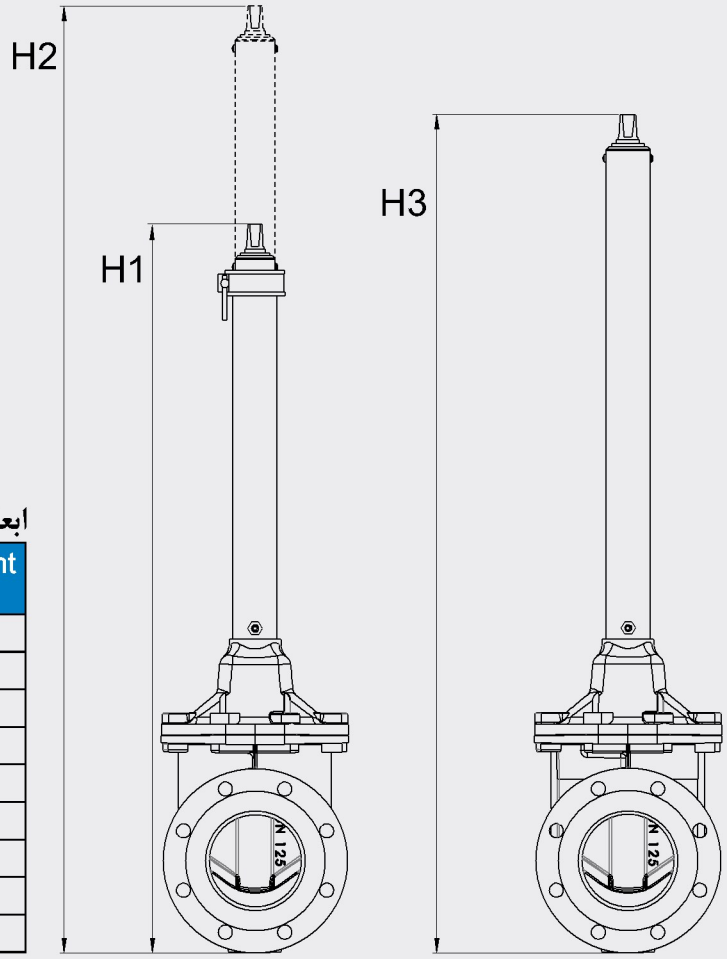

Telescopic type

Fixed type

Dimensions **ابعاد**

DN mm	H1 cm	H2 cm	H3 cm	Weight Kg
50	80	80	80	14
65	80	80	80	16
80	94	116	105	24.2
100	95	115	105	25.5
125	117	143	130	35
150	118	145	130	42
200	118	145	130	59
250	140	170	155	96
300	150	170	155	159

*** Hydrostatic Test Pressure** *** فشار تست هیدرو استاتیک**

PN bar فشار اسمی بار	Test Pressure bar فشار تست بار	
	Body بدنه	Seal آب بندی
10	17	11
16	25	17.6

* DIN EN 12266

HeeV® Industrial Valves

شیرهای صنعتی هیو®

HeeV® Products

- Gate Valve (Soft Sealing type)
- Extended Stem Valve (Fixed, Telescopic)
- Gate Valve (F4)
- Quick-Clamp Fitting Valve
- Gate Valve (F5)
- Globe Valve
- Strainer
- Non- Return Valve (Soft Sealing type)
- Non- Return Valve (Lift type)
- Underground Hydrant (Automatic Drainage)
- Butterfly Valve
- Surface Hydrant
- Discharge Valve
- Air Release Valve

محصولات هیو®

- شیر کشویی زبانه لاستیکی
- شیر دسته بلند (ثابت، تلسکوپی)
- شیر کشویی زبانه فلزی ۱۰بار (F4)
- شیر کشویی با اتصال کلمپی سریع
- شیرکشویی زبانه فلزی ۱۶بار (F5) (رینگ برنزی- رینگ استیل)
- شیر سوپاپی
- صافی
- شیر یکطرفه زبانه لاستیکی
- شیر یکطرفه سوپاپی
- شیر آتش نشانی دفنی (تخلیه خودکار)
- شیر آتش نشانی ایستاده
- شیر پروانه ای ویفری (اهرمی، گیربکس، عملگر برقی)
- شیر تخلیه دیسکی (معمولی، نازلدار، زانو دار)
- شیر تخلیه هوا

آدرس: کرج، جاده قدیم هشتگرد-آبیک، بعد از سه راه نظرآباد، جنب پل راه آهن کارخانه سیمان آبیک.

تلفن: ۰۲۶ ۴۵۳۸۲۷۹۰ ۰۲۶ ۴۵۳۸۲۷۹۱

۰۲۶ ۴۵۴۰۰۰۹۷ ۰۲۶ ۴۵۴۰۰۰۲۹

فکس: ۰۲۱ ۸۹۷۷۰۴۴۲

Address : Near Abeyek Cement Factory Railway Bridge, after Nazarabad three-way, Hashtgerd-Abeyek Old Road, Karaj, Alborz, Iran.

tel: (+98) 26 45382790 (+98) 26 45382791

(+98) 26 45400097 (+98) 26 45400029

fax: (+98) 21 89770442

www.heevvalve.com email: info@heevvalve.com

برای کسب اطلاعات بیشتر و دریافت کاتالوگ سایر محصولات هیو به وبسایت ما مراجعه فرمایید.

For more information and other HeeV products catalogue, visit our website.

www.heevvalve.com

طراحی به سفارش مشتری

- ✓ طراحی
- ✓ تحلیل
- ✓ ساخت

Note : یادداشت :

This document was created with Win2PDF available at http://www.win2pdf.com.
The unregistered version of Win2PDF is for evaluation or non-commercial use only.
This page will not be added after purchasing Win2PDF.